«ԴԵԼՏԱՇԻՆ» ՍՊԸ

ԱՐԱՐԱՏ ՀԱՄԱՅՆՔԻ ԱՐՄԱՇ ԲՆԱԿԱՎԱՅՐԻ ՏԵԽՆԻԿԱԿԱՆ ՋՐԻ ՋՐԱՏԱՐԻ ԵՎ ԽՄՈՑՆԵՐԻ ԿԱՌՈՒՑՄԱՆ ԱՇԽԱՏԱՆՔՆԵՐԻ ՆԱԽԱԳԾԱՆԱԽԱՀԱՇՎԱՅԻՆ ՓԱՍՏԱԹՂԹԵՐԻ ՄՇԱԿՈՒՄ

Պատվիրատու ***Արարատի համայնքապետարան***

Պայմանագիր N ԱՄԱՀ-ՄԱԾՁԲ-25/26

ԳԻՐՔ 2. ԱՇԽԱՏԱՆՔԱՅԻՆ ԳԾԱԳՐԵՐ

«ԴԵԼՏԱՇԻՆ» ՍՊԸ տնօրեն Վ. Կոբելյան

Նախագծի գլխավոր ճարտարագետ Ն. Սարգսյան

ք. Երևան
2025թ.

ԱՇԽԱՏԱՆՔԱՅԻՆ ՆԱԽԱԳԾԻ ԿԱԶՄԸ

Գիրք 1 - Աշխատանքի կազմակերպման նախագիծ

Գիրք 2 - Աշխատանքային գծագրեր

Գիրք 3 - Ծավալաթերթ-նախահաշիվ

Գիրք 4 - Նախահաշիվներ

Բանվորական գծագրերի հիմանական լրակազմի ամփոփագիր

Հ/Հ	Գծագրի անվանումը	Գույք N	Ծանոթ.
1	Ընդհանուր տվյալներ	1	
2	Արմաշ բնակավայրին նախագծվող ջրամատակարարման ջրատարի գլխավոր հատակագիծ Մ 1:25000	2	
3	Արմաշ բնակավայի ջրամատակարարման համակարգի հիդրավլիկական հաշվարկի կրճատ կտրվածք ՆԿ 0+00 - ՆԿ 17+41	3	
4	Նախագծվող ջրատարի ուղեգծի հատակագիծ ՆԿ 0+00 - ՆԿ 3+50 Մ1:1000	4	
5	Նախագծվող ջրատարի ուղեգծի հատակագիծ ՆԿ 3+50 - ՆԿ 10+25 Մ1:1000	5	
6	Նախագծվող ջրատարի ուղեգծի հատակագիծ ՆԿ 10+25- ՆԿ 13+75 Մ1:1000	6	
7	Նախագծվող ջրատարի ուղեգծի հատակագիծ ՆԿ 13+75 - ՆԿ 17+41 Մ1:1000	7	
8	Նախագծվող ջրատարի երկայնական կտրվածք ՆԿ 0+00 - ՆԿ 3+05	8	
9	Նախագծվող ջրատարի երկայնական կտրվածք ՆԿ 3+05 - ՆԿ 6+00	9	
10	Նախագծվող ջրատարի երկայնական կտրվածք ՆԿ 6+00 - ՆԿ 9+00	10	
11	Նախագծվող ջրատարի երկայնական կտրվածք ՆԿ 9+00 - ՆԿ 12+00	11	
12	Նախագծվող ջրատարի երկայնական կտրվածք ՆԿ 12+00 - ՆԿ 14+50	12	
13	Նախագծվող ջրատարի երկայնական կտրվածք ՆԿ 14+50 - ՆԿ 17+41	13	
14	Նախագծվող ջրատարի լայնական կտրվածք ՆԿ 0+50 - ՆԿ 1+75	14	
15	Նախագծվող ջրատարիլայնական կտրվածք ՆԿ 1+75- ՆԿ 2+75	15	
16	Նախագծվող ջրատարի լայնական կտրվածք ՆԿ 2+75- ՆԿ 4+75	16	
17	Նախագծվող ջրատարի լայնական կտրվածք ՆԿ 4+75- ՆԿ 6+50	17	
18	Նախագծվող ջրատարի լայնական կտրվածք ՆԿ 6+50- ՆԿ 8+50	18	
19	Նախագծվող ջրատարի լայնական կտրվածք ՆԿ 8+50- ՆԿ 10+50	19	
20	Նախագծվող ջրատարի լայնական կտրվածք ՆԿ 10+50- ՆԿ 12+50	20	
21	Նախագծվող ջրատարի լայնական կտրվածք ՆԿ 12+50- ՆԿ 15+25	21	
22	Նախագծվող ջրատարի լայնական կտրվածք ՆԿ 15+25 - ՆԿ 17+41	22	
23	Նախագծվող ջրատարի աշխատանքների ծավալներ	23	
24	ՆԿ 0+00 դիտահորի հատակագիծ, կտրվածքներ	24	
25	N 1 ջրընդունիչի ամրանավորման հատակագիծ, կտրվածքներ,և աշխատանքնեչի ծավալներ	25	
26	N 1 ջրընդունիչի հատակագիծ, կտրվածքներ և դրենաժի անցքերի հատակագիծ	26	
27	Ե/բ միաձույլ N1 ջրընդունիչ	27	
28	Ե/բ միաձույլ N1 ջրընդունիչի ծածկի սալ ԾՍ, Ներդիր դետալ ՆԴ-1, ՆԴ-2, մասնագիր	28	
29	Մետաղական դուռ ՄԴ-1, Մետաղական ելարան ՄԵ-1, պատյան խողովակի անցքի ամրանավորման սխեմա, մասնագիր	29	
30	Ե/բ միաձույլ N1 ջրընդունիչի ծածկի սալ ԾՍ, Ներդիր դետալ ՆԴ-1, ՆԴ-2, մասնագիր	30	
31	N1 խմոցի հատակագիծ, կտրվածքներ	31	
32	N1 խմոցի կտրվածք և հանգույցներ	32	
33	N2 խմոցի հատակագիծ, կտրվածքներ	33	
34	N2 խմոցի կտրվածք և հանգույցներ	34	
35	N3 խմոցի հատակագիծ, կտրվածքներ	35	
36	N3 խմոցի կտրվածք և հանգույցներ	36	
37	Խմոցների դատարկման հորերի հատակագիծ, կտրվածք, հանգույցներ	37	
38	Խմոցների աշխատանքների ծավալներ	38	
39	N 2 ջրընդունիչի հատակագիծ, կտրվածքներ և հանգույցներ	39	
40	N 2 ջրընդունիչի կտրվածք և աշխատանքների ծավալներ	40	
41	Մարիչ հորի հատակագիծ և կտրվածք	41	
42	Մարիչ հորի կտրվածք և հանգույցներ	42	

ՎԿԱՅԱԿՈՉՎՈՂ ԵՎ ՀԱՐԱԿԻՑ ՓԱՍՏԱԹՂԹԵՐԻ ԱՄՓՈՓԱԳԻՐ

Նշանակումը	Անվանումը	Ծանոթություն
ՎԿԱՅԱԿՈՉՎՈՂ ՓԱՍՏԱԹՂԹԵՐ		
ՀՀՇՆ 40-01.02	Ջրամատակարարում. Արտաքին ցանցեր և կառույցներ	
ՀՀՇՆ 13-02-2022	Անվտանգության տեխնիկան շինարարությունում	
ՀՀՇՆ I-3.01.01-2008	Շինարարական արտադրության կազմակերպում	
ՀՀՇՆ 52-01-2021	Բետոնե և երկաթբետոնե կոնստրուկցիաներ	
ՀՀՇՆ 20.04-2020	Երկրաշարժադիմացկուն շինարարություն. Նախագծման նորմեր	
ՀՀՇՆ 32.01-2022	Ավտոմոբիլային ճանապարհներ	
ՀՀՇՆ 52-01	Բետոնե և երկաթբետոնե կոնստրուկցիաներ	
ՀՀՇՆ 30-02-2022	Տարածքի բարեկարգում	
Շենքեր և շինություններ	Ջրամատակարարման փաստաթղթեր	
Կառույցների տիպային կոնստրուկցաներ և դետալներ	Ցանցերի և կառուցվածքների համար	
	Սարքավորումների, ձևավոր մասերի և արմատուրաների ալբոմ	
Սերիա 4.900-8, թող-1	Խողովակներ և նրանց միացումներ	
թող-2	Խողովակների արմատուրա	

ԸՆԴՀԱՆՈՒՐ ՏՎՅԱԼՆԵՐ

1. Ջրամատակարարման համակագի նախագիծը մշակվել է համաձայն՝

ա) պատվիրատուի կողմից տրված առաջադրանքի,

բ) ելակետային փաստաթղթերի,

գ) ջրամատակարարումով ապահովելու ինժեներա-տեխնիկական պայմանների,

դ) ինժեներա-հետախուզական և ինժեներա-երկրաբանական հետազոտությունների արդյունքների հիման վրա,

ե) հաշվարկային տվյալների:

2. Սառեցման խորությունը կազմում է 0.37 մ:

Նախագիծը մշակված է համաձայն գործող նորմերի և կանոնների

Նախագծի գլխավոր ճարտարագետ Ն. Սարգսյան

«ԴԵԼՏԱՇԻՆ» ՍՊԸ			Պատվիրատու - Արարատի համայնքապետարան	Պայմանագիր N ԱՄԱՀ-ՄԱՕՋԲ-25/26	
Ն. Գ. Ճ.	Ն. Սարգսյան		<<Արարատ համայնքի Արմաշ բնակավայրի տեխնիկական ջրի ջրատարի և խմոցների կառուցման աշխատանքների նախագծանախահաշվային փաստաթղթերի մշակում>>		
Նախագծ.	Գ. Գասպարյան				
Ստուգեց	Ա. Ղուկասյան		Արմաշ բնակավայրին նախագծվող ջրամատակարարման ջրատարի գլխավոր հատակագիծ Մ 1:25000	Փուլ	Թերթ	Թերթեր
				Ա. Ն.	1	42

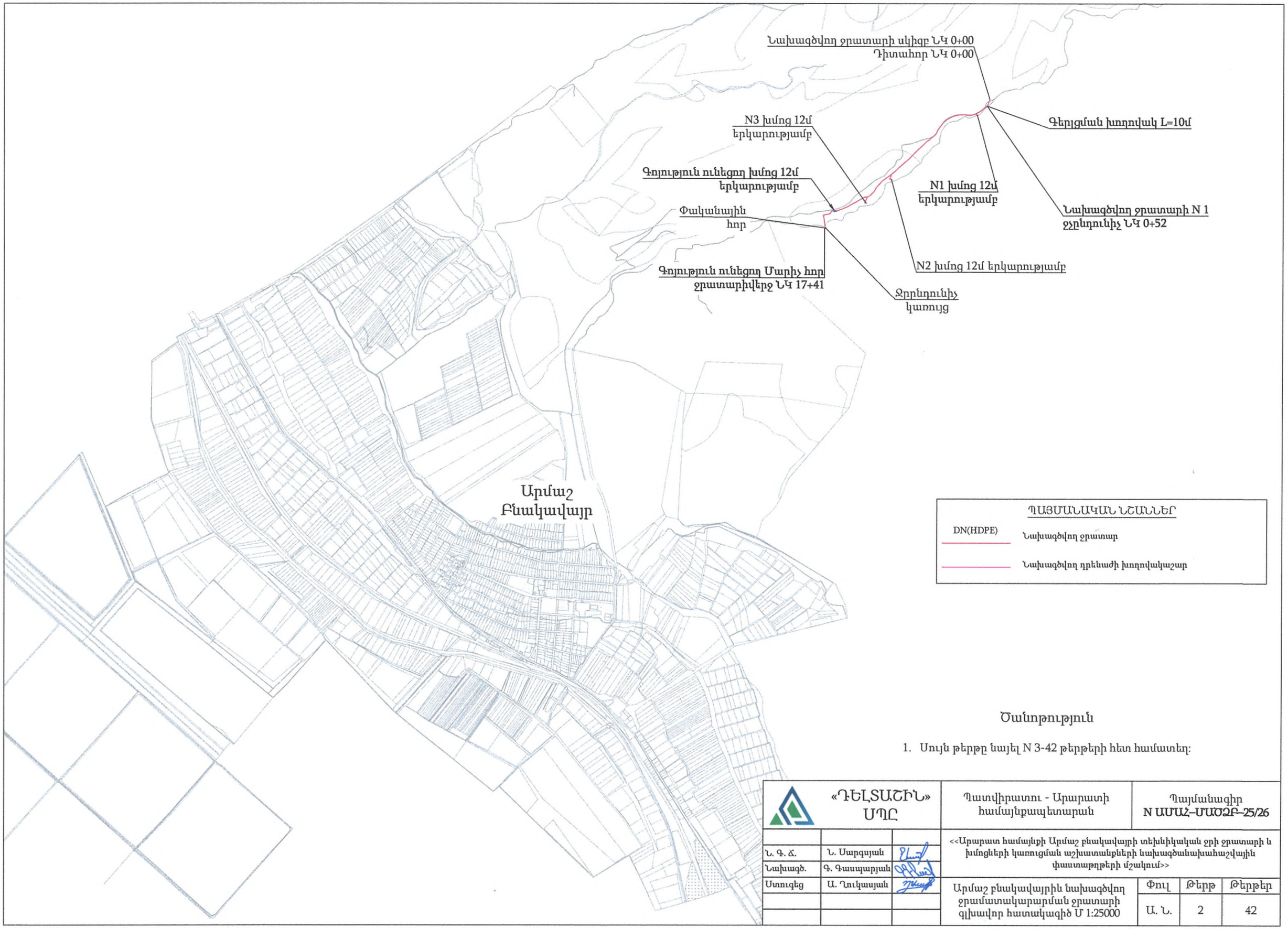

Ծանոթություն

1. Սույն թերթը նայել N 3-42 թերթերի հետ համատեղ:

«ԴԵԼՏԱՇԻՆ» ՍՊԸ			Պատվիրատու - Արարատի համայնքապետարան		Պայմանագիր N ԱՄԱՀ–ՄԱՇՁԲ–25/26	
Ն. Գ. Ճ.	Ն. Մարգսյան		<<Արարատ համայնքի Արմաշ բնակավայրի տեխնիկական ջրի ջրատարի և խմոցների կառուցման աշխատանքների նախագծանախահաշվային փաստաթղթերի մշակում>>			
Նախագծ.	Գ. Գասպարյան					
Ստուգեց	Ա. Ղուկասյան		Արմաշ բնակավայրին նախագծվող ջրամատակարարման ջրատարի գլխավոր հատակագիծ Մ 1:25000	Փուլ	Թերթ	Թերթեր
				Ա. Ն.	2	42

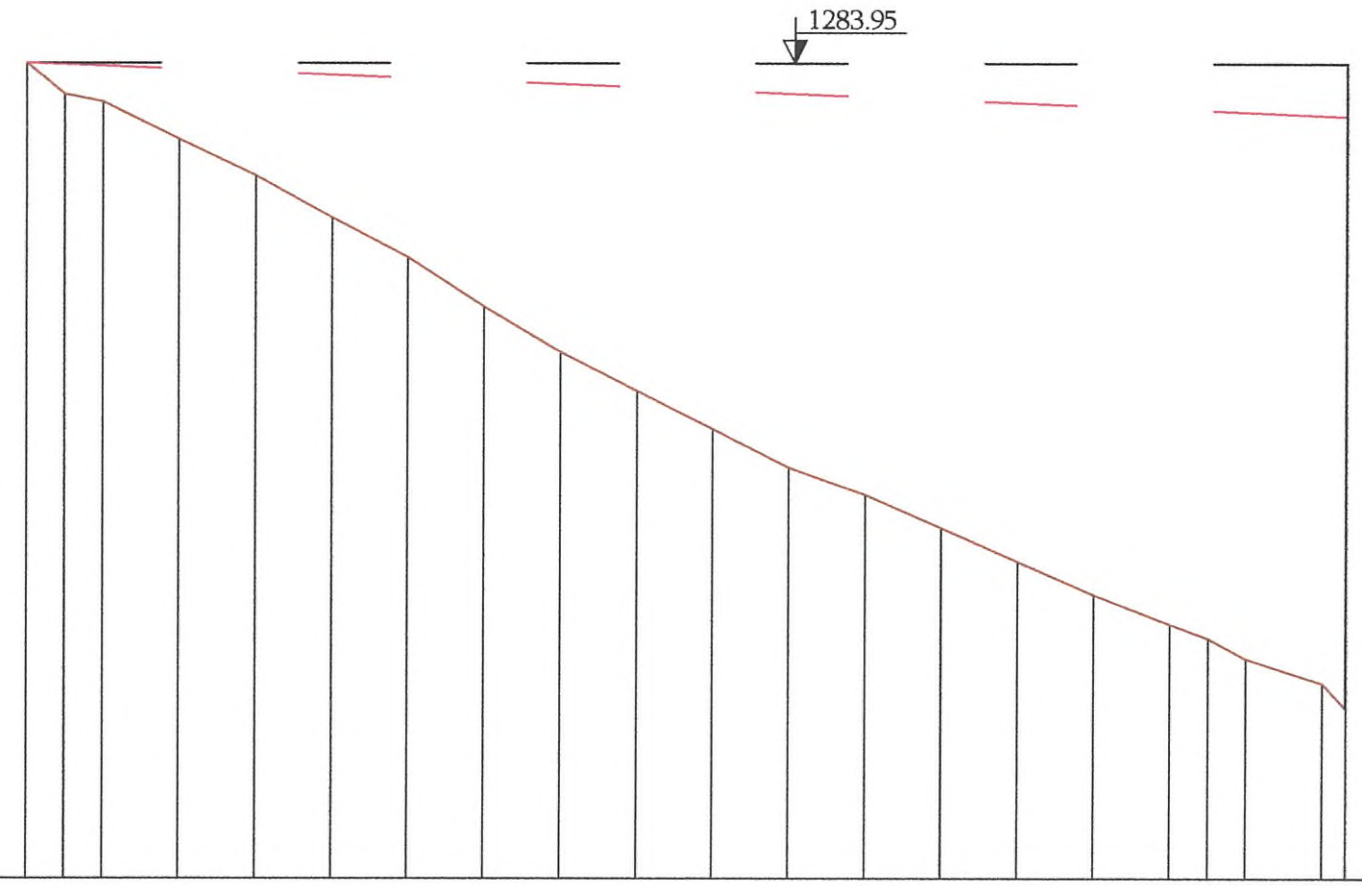

Ս ուղղ 1:2000
հոր 1:10000

Հողի մակերևույթի նիշեր	1283.95	1275.60	1273.63	1263.73	1254.10	1242.91	1232.50	1219.60	1207.60	1197.23	1187.23	1177.01	1169.89	1161.17	1152.18	1143.51	1135.71	1131.83	1126.58	1119.99	1113.46		
Ազատ ճնշման գծի նիշեր	0																					1276.89	
Պիեզոմետրական ճնշման գծի նիշեր		Անճշում ռեժիմ																					
Ազատ ճնշման	0																					163.43	
Ստատիկ ճնշում	0																					170.49	
Հիդրավլիկական էլեմենտներ	Պոլիէթիլենային խողովակ (PE100) ՊUS 18599-2001 Q=15.0 լ/վ, D200x11.9մմ, P=1ՄՊա, V=0.70մ/վ, 1000i=7.06մ/կմ, L=1731մ, ՆԿ 0+00 - ՆԿ 17+31																						
Հեռավորություններ		50	50	100	100	100	100	100	100	100	100	100	100	100	100	100	100	50	50	100	41		
Նշակետեր	0					5						10					15				17+41		

Պայմանական նշաններ

- Ստատիկ ճնշման գիծ
- Ազատ ճնշման գիծ
- Հողի գիծ

Ծանոթություն

1. Քանի որ ջրատարը աշխատում է անճնշում ռեժիմով, այդ իսկ պատճառով պեզոմետրական գիծը ցույց տրված չէ:
2. Սույն թերթը նայել N 4-42 թերթերի հետ համատեղ:

«ԴԵԼՏԱՇԻՆ» ՍՊԸ			Պատվիրատու - Արարատի համայնքապետարան		Պայմանագիր N ԱՄԱՀ-ՍԱՀԶԲ-25/26		
Ն. Գ. Ճ.	Ն. Սարգսյան		<<Արարատ համայնքի Արմաշ բնակավայրի տեխնիկական ջրի ջրատարի և խմոցների կառուցման աշխատանքների նախագծանախահաշվային փաստաթղթերի մշակում>>				
Նախագծ.	Գ. Գասպարյան						
Ստուգեց	Ա. Ղուկասյան		Արմաշ բնակավայի ջրամատակարարման համակարգի հիդրավլիկական հաշվարկի կրճատ կտրվածք ՆԿ 0+00 - ՆԿ 17+41	Փուլ	Թերթ	Թերթեր	
				Ա. Ն.	3	42	

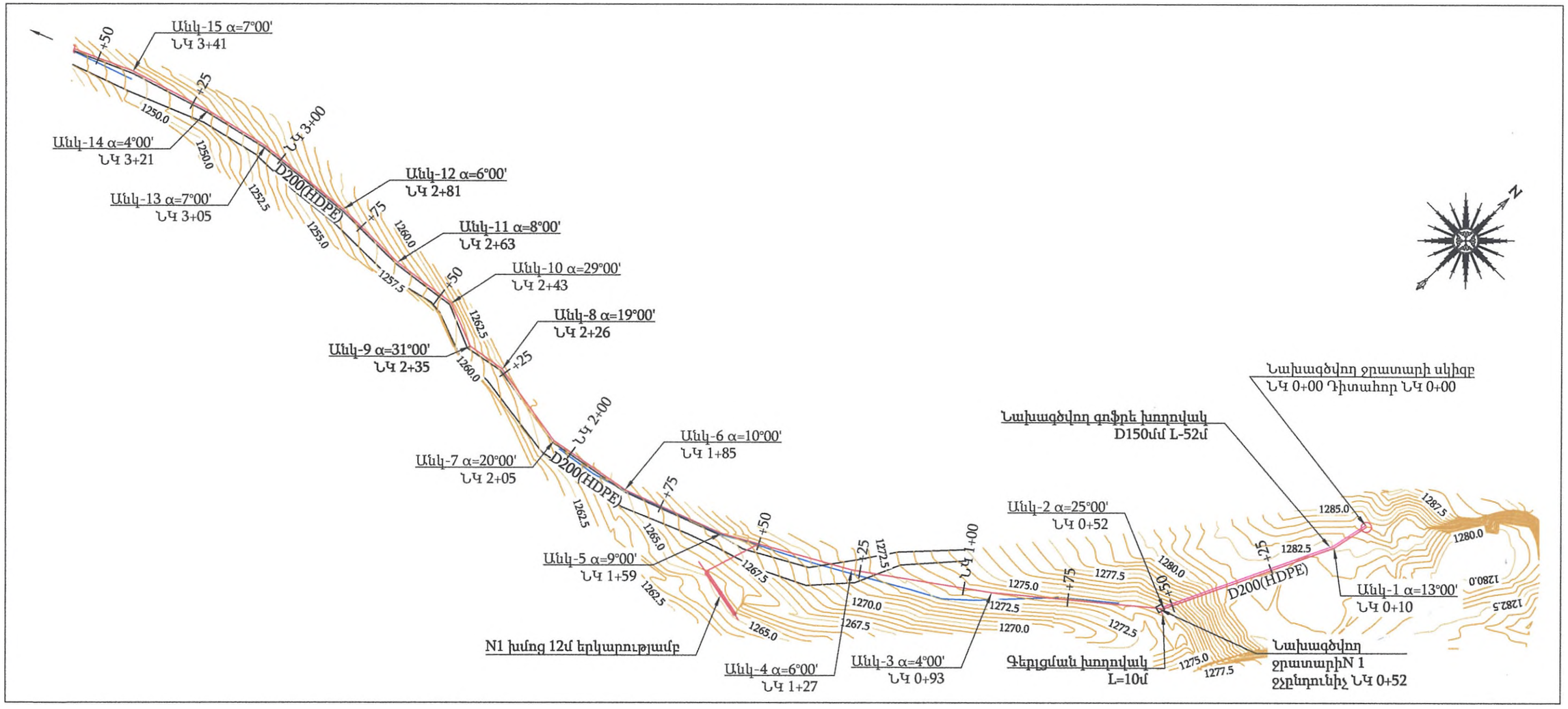

ՊԱՅՄԱՆԱԿԱՆ ՆՇԱՆՆԵՐ

DN(HDPE)	Նախագծվող ջրատար

Ծանոթություն

1. Սույն թերթը նայել N 2, 3 և 5-42 թերթերի հետ համատեղ:

«ԴԵԼՏԱՇԻՆ» ՍՊԸ			Պատվիրատու - Արարատի համայնքապետարան		Պայմանագիր N ԱՄԱՀ-ՍԱՀՁԲ-25/26	
			<<Արարատ համայնքի Արմաշ բնակավայրի տեխնիկական ջրի ջրատարի և խմոցների կառուցման աշխատանքների նախագծանախահաշվային փաստաթղթերի մշակում>>			
Ն. Գ. Ճ.	Ն. Սարգսյան					
Նախագծ.	Գ. Գասպարյան					
Ստուգեց	Ա. Ղուկասյան		Նախագծվող ջրատարի ուղեգծի հատակագիծ ՆԿ 0+00 - ՆԿ 3+50 Մ1:1000	Փուլ	Թերթ	Թերթեր
				Ա. Ն.	4	42

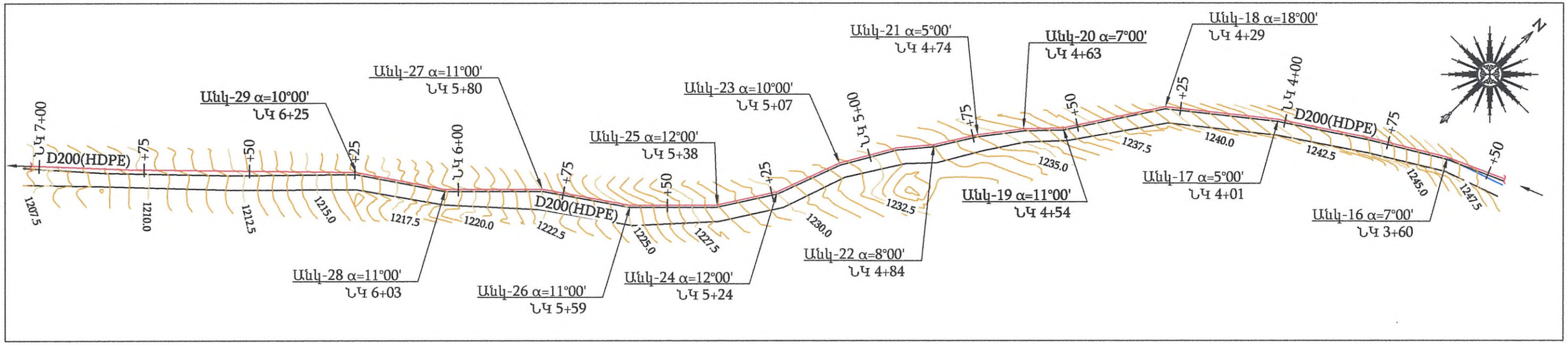

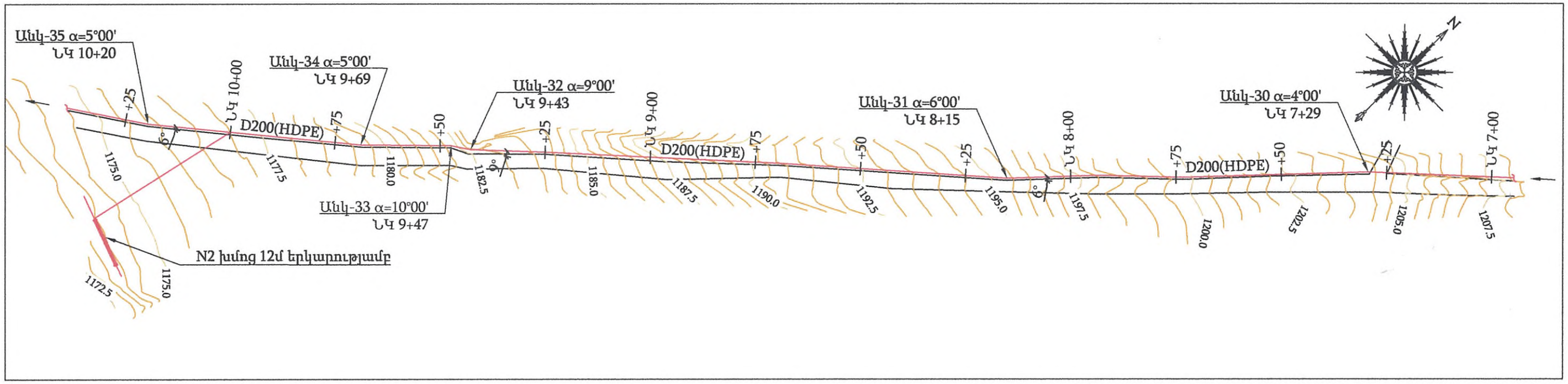

Ծանոթություն

1. Սույն թերթը նայել N 2, 3 և 6-42 թերթերի հետ համատեղ:

ՊԱՅՄԱՆԱԳԱՆ ՆՇԱՆՆԵՐ

DN(HDPE) — Նախագծվող ջրատար

«ԴԵԼՏԱՇԻՆ» ՍՊԸ			Պատվիրատու - Արարատի համայնքապետարան	Պայմանագիր N ԱՄԱՀ-ՍԱՀՁԲ-25/26		
			<<Արարատ համայնքի Արմաշ բնակավայրի տեխնիկական ջրի ջրատարի և խմոցների կառուցման աշխատանքների նախագծանախահաշվային փաստաթղթերի մշակում>>			
Ն. Գ. Ճ.	Ն. Սարգսյան					
Նախագծ.	Գ. Գասպարյան					
Ստուգեց	Ա. Ղուկասյան		Նախագծվող ջրատարի ուղեգծի հատակագիծ ՆԿ 3+50 - ՆԿ 10+25 Մ1:1000	Փուլ	Թերթ	Թերթեր
				Ա. Ն.	5	42

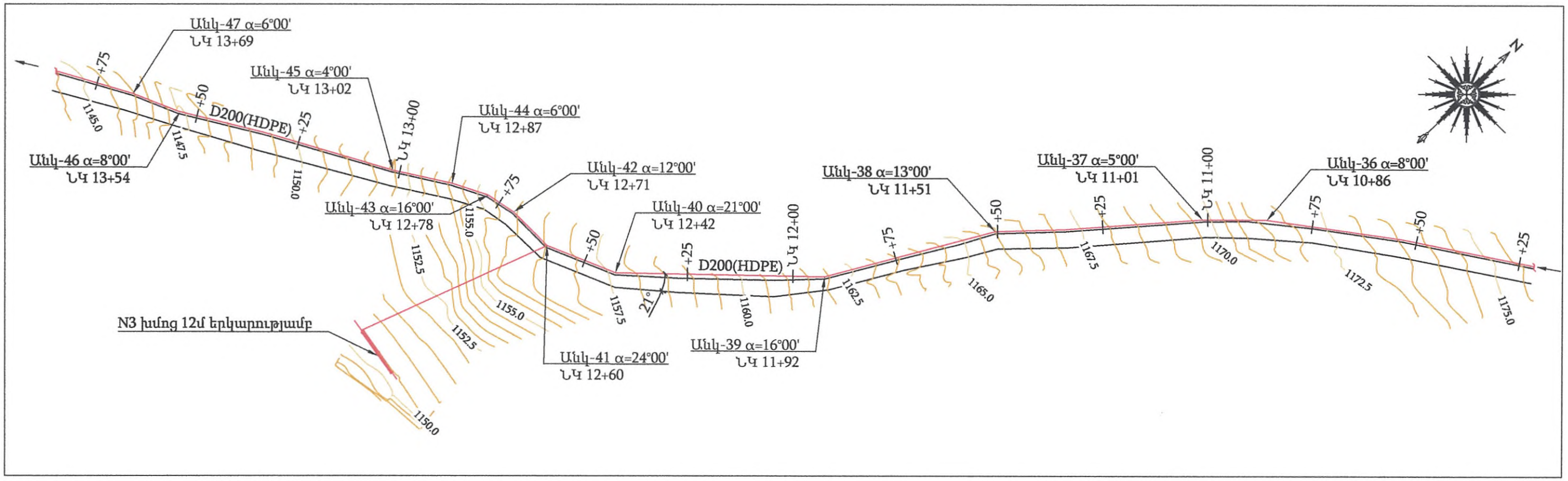

ՊԱՅՄԱՆԱԿԱՆ ՆՇԱՆՆԵՐ	
DN(HDPE)	Նախագծվող ջրատար

Ծանոթություն

1. Սույն թերթը նայել N 2-5 և 7-42 թերթերի հետ համատեղ:

	«ԴԵԼՏԱՇԻՆ» ՍՊԸ		Պատվիրատու - Արարատի համայնքապետարան		Պայմանագիր N ԱՄԱՀ-ՄԱՇՁԲ-25/26	
Ն. Գ. Ճ.	Ն. Սարգսյան		<<Արարատ համայնքի Արմաշ բնակավայրի տեխնիկական ջրի ջրատարի և խմոցների կառուցման աշխատանքների նախագծանախահաշվային փաստաթղթերի մշակում>>			
Նախագծ.	Գ. Գասպարյան					
Ստուգեց	Ա. Ղուկասյան		Նախագծվող ջրատարի ուղեգծի հատակագիծ ՆԿ 10+25- ՆԿ 13+75 Մ1:1000	Փուլ	Թերթ	Թերթեր
				Ա. Ն.	6	42

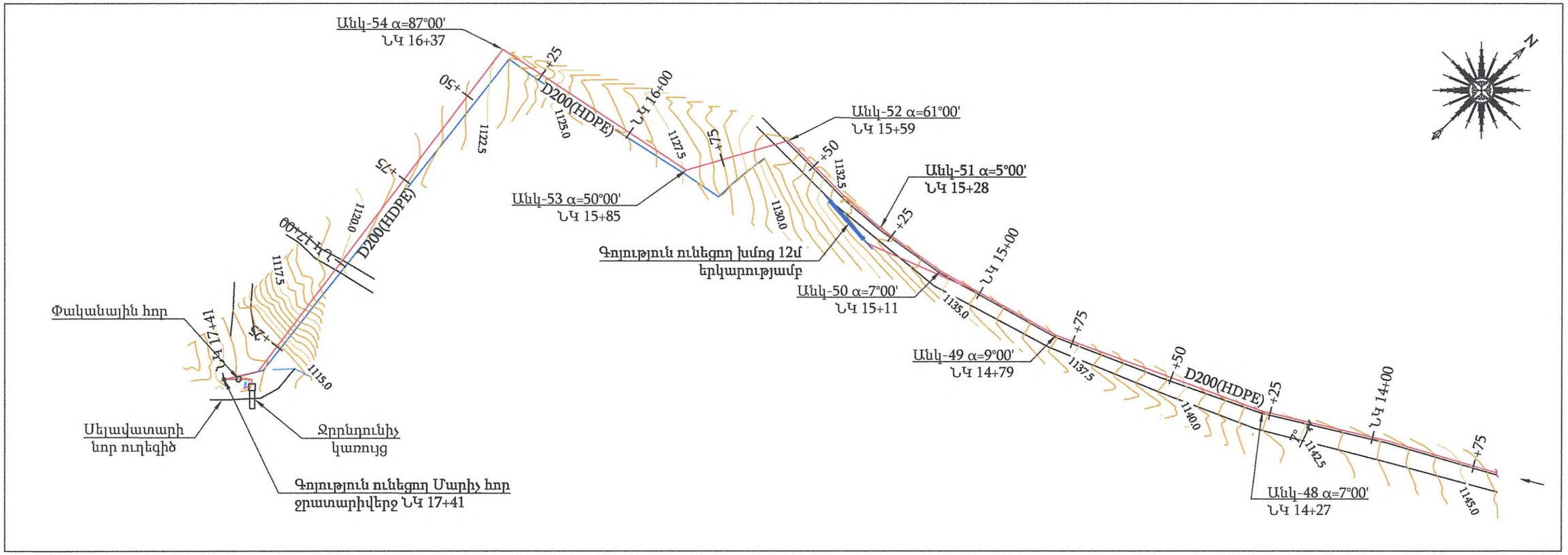

ՊԱՅՄԱՆԱԳԱՆ ՆՇԱՆՆԵՐ

DN(HDPE)	Նախագծվող ջրատար

Ծանոթություն

1. Սույն թերթը նայել N 2-6 և 8-42 թերթերի հետ համատեղ:

«ԴԵԼՏԱՇԻՆ» ՍՊԸ			Պատվիրատու - Արարատի համայնքապետարան		Պայմանագիր N ԱՄԱՀ-ՍԱՀՁԲ-25/26	
			<<Արարատ համայնքի Արմաշ բնակավայրի տեխնիկական ջրի ջրատարի և խմոցների կառուցման աշխատանքների նախագծանախահաշվային փաստաթղթերի մշակում>>			
Ն. Գ. Ճ.	Ն. Սարգսյան					
Նախագծ.	Գ. Գասպարյան					
Ստուգեց	Ա. Ղուկասյան		Նախագծվող ջրատարի ուղեգծի հատակագիծ ՆԿ 13+75 - ՆԿ 17+41 Մ1:1000	Փուլ	Թերթ	Թերթեր
				Ա. Ն.	7	42

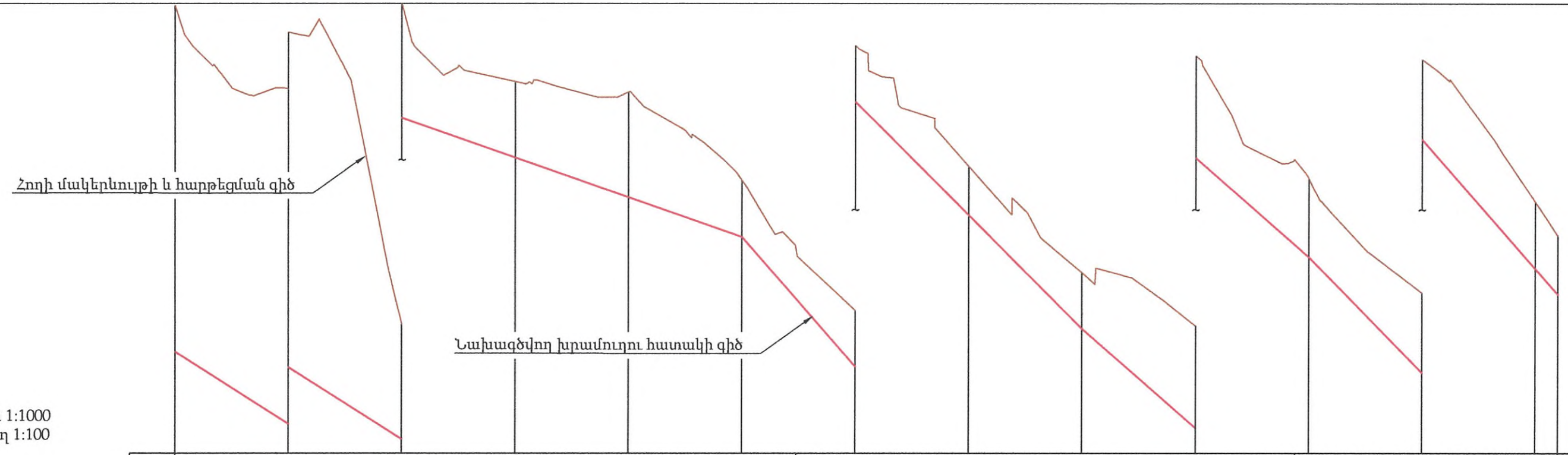

Ս հոր 1:1000
ուղղ 1:100

Բնահողի խումբը		70% - Շերտ N2 - 9^8 - V կարգ 30% - Շերտ N 3 - 9^9 - VI կարգ						0.0-2.0 մ Շերտ N4 - 14^2 - VI կարգ					0.0-2.0 մ Շերտ N3 - 9^9 - VI կարգ		
Հողի մակերևույթի նիշերը	1283.95	1282.10	1275.60	1273.86	1273.63	1271.65	1268.77	1266.08	1263.73	1262.54	1259.81	1257.26	1254.10	1253.35
Տեղամասի թեքությունը			0.064			0.035	0.115		0.101		0.088	0.103	0.115	
Երկարությունը		50.0	75.0			25.0	50.0		50.0		24.9	30.1		
Նիշերը / Խողովակի տակի	76.35	74.75	73.27	72.17	71.39	70.50	67.62	65.10	62.58	60.42	58.17	55.58	52.72	52.13
Նիշերը / Խրամուղու տակի	76.25	74.65	73.17	72.07	71.29	70.40	67.52	65.00	62.48	60.32	58.07	55.48	52.62	52.03
Նիշերը / Հարթեցման	83.95	82.10	75.60	73.86	73.63	71.65	68.77	66.08	63.73	62.54	59.81	57.26	54.10	53.35
Հիդրավլիկական էլեմենտները	Պոլիէթիլենային խողովակ (PE100) ՊՍՏ 18599-2001 Q=15.0 լ/վ, D200x11.9մմ, P=1ՄՊա, V=0.70մ/վ, 1000i=7.06մ/կմ, L=1731մ, ՆԿ 0+00 - ՆԿ 17+41													
Փորվածքի խորությունը	7.70	7.45	2.55	1.69	2.34	1.25	1.25	1.08	1.25	2.22	1.25	1.25	1.48	1.32
Հեռավորությունը		25	25	25	25	25	25	25	25	25	25	25	25	5
Նշակետերը	0				1				2				3	3+05
Կիլոմետրերը	0													

Ծրագրի պլանը

ԱՆԿ-1	ԱՆԿ-2	ԱՆԿ-3	ԱՆԿ-4	ԱՆԿ-5	ԱՆԿ-6	ԱՆԿ-7	ԱՆԿ-8	ԱՆԿ-9	ԱՆԿ-10	ԱՆԿ-11	ԱՆԿ-12	ԱՆԿ-13
α=13°00′	α=25°00′	α=4°00′	α=6°00′	α=9°00′	α=10°00′	α=20°00′	α=19°00′	α=31°00′	α=29°00′	α=8°00′	α=6°00′	α=7°00′

Ծանոթություն

1. Սույն թերթը նայել N 2-7 և 9-42 թերթերի հետ համատեղ:

«ԴԵԼՏԱՇԻՆ» ՍՊԸ			Պատվիրատու - Արարատի համայնքապետարան	Պայմանագիր N ԱՄԱՀ–ՄԱԾՁԲ–25/26	
Ն. Գ. Ճ.	Ն. Սարգսյան		<<Արարատ համայնքի Արմաշ բնակավայրի տեխնիկական ջրի ջրատարի և խմոցների կառուցման աշխատանքների նախագծանախահաշվային փաստաթղթերի մշակում>>		
Նախագծ.	Գ. Գասպարյան				
Ստուգեց	Ա. Ղուկասյան		Նախագծվող ջրատարի երկայնական կտրվածք ՆԿ 0+00 - ՆԿ 3+05	Փուլ	Թերթ	Թերթեր
				Ա. Ն.	8	42

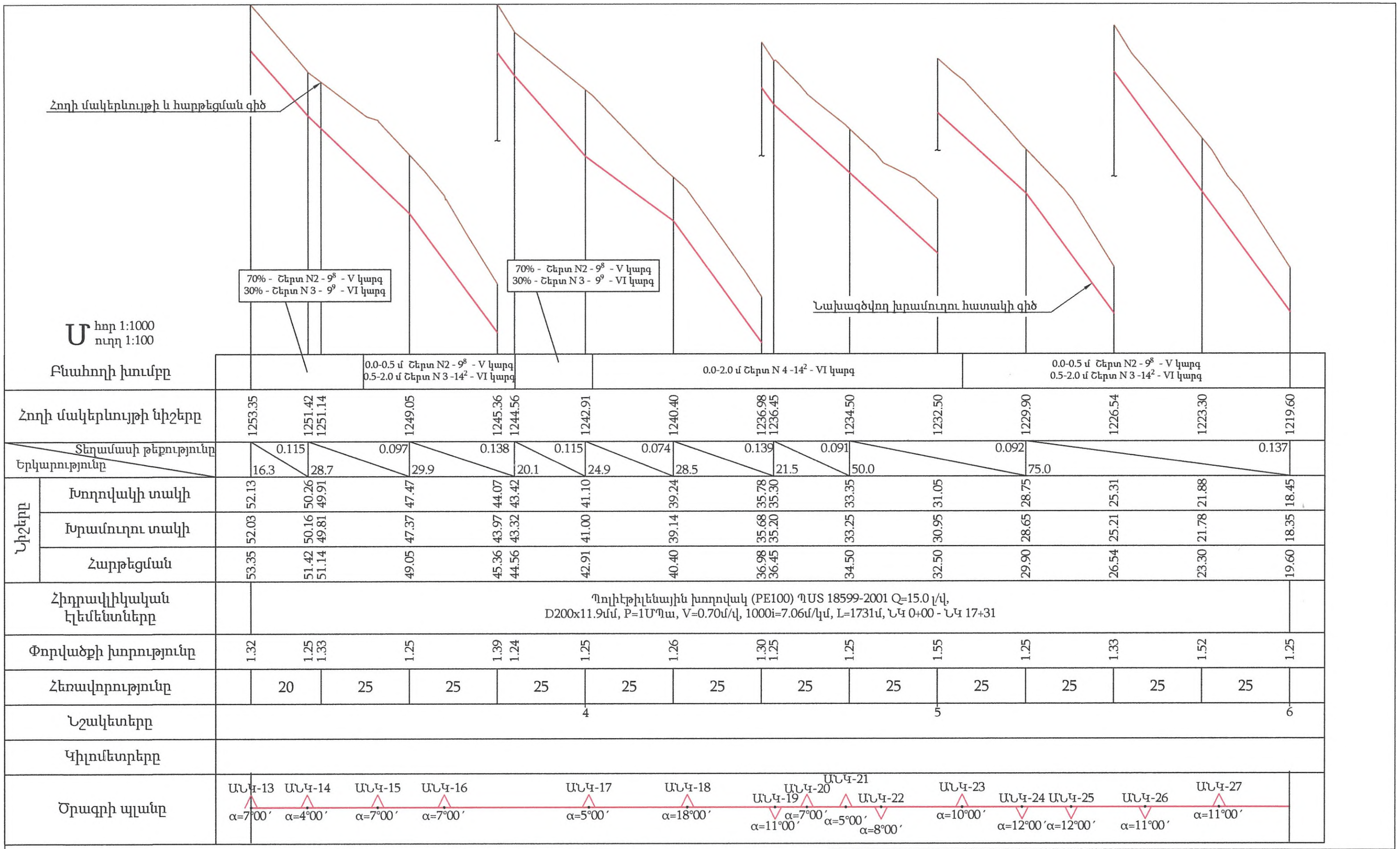

Ծանոթություն

1. Սույն թերթը նայել N 2-9 և 10-42 թերթերի հետ համատեղ:

«ԴԵԼՏԱՇԻՆ» ՍՊԸ			Պատվիրատու - Արարատի համայնքապետարան	Պայմանագիր N ԱՄԱՀ–ՄԱՕՁԲ–25/26
Ն. Գ. Ճ.	Ն. Սարգսյան		<<Արարատ համայնքի Արմաշ բնակավայրի տեխնիկական ջրի ջրատարի և խմոցների կառուցման աշխատանքների նախագծանախահաշվային փաստաթղթերի մշակում>>	
Նախագծ.	Գ. Գասպարյան			
Ստուգեց	Ա. Ղուկասյան		Նախագծվող ջրատարի երկայնական կտրվածք ՆԿ 3+05 - ՆԿ 9+00	

Փուլ	Թերթ	Թերթեր
Ա. Ն.	9	42

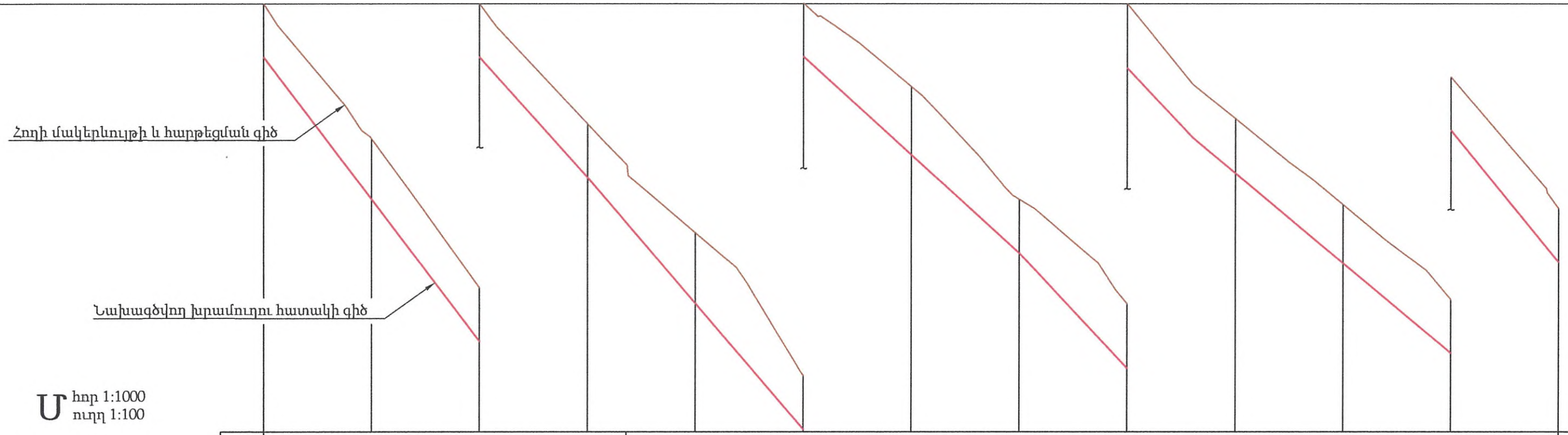

Ս հոր 1:1000
ուղղ 1:100

Բնահողի խումբը		50% - Շերտ N2 - 9^8 - V կարգ 50% - Շերտ N 3 - 9^9 - VI կարգ					0.0-2.0 մ Շերտ N2 - 9^8 - V կարգ							
Հողի մակերևույթի նիշերը	1219.60	1216.44	1212.95	1210.14	1207.60	1204.26	1202.31	1199.67	1197.23	1195.34	1194.54	1192.52	1190.31	1187.23
Տեղամասի թեքությունը		0.133	0.112		0.117		0.092		0.108			0.084		0.123
Երկարությունը		50.0	25.0	50.0		50.0		40.1		59.9			25.0	
Նիշերը: Խողովակի տակի	18.45	15.13	11.80	08.99	06.05	03.11	00.82	98.52	95.83	94.19	93.36	91.26	89.16	86.08
Նիշերը: Խրամուղու տակի	18.35	15.03	11.70	08.89	05.95	03.01	00.72	98.42	95.73	94.09	93.26	91.16	89.06	85.98
Նիշերը: Հարթեցման	19.60	16.44	12.95	10.14	07.60	04.26	02.31	99.67	97.23	95.34	94.54	92.52	90.31	87.23
Հիդրավլիկական էլեմենտները		Պոլիէթիլենային խողովակ (PE100) ՊՍՏ 18599-2001 Q=15.0 լ/վ, D200x11.9մմ, P=1ՄՊա, V=0.70մ/վ, 1000i=7.06մ/կմ, L=1731մ, ՆԿ 0+00 - ՆԿ 17+31												
Փորվածքի խորությունը	1.25	1.41	1.25	1.25	1.65	1.25	1.59	1.25	1.50	1.25	1.28	1.36	1.25	1.25
Հեռավորությունը		25	25	25	25	25	25	25	25	25	25	25	25	25
Նշակետերը	6				7				8					9
Կիլոմետրերը														
Ծրագրի պլանը	ԱՆԿ-28 α=11°00′	ԱՆԿ-29 α=10°00′				ԱՆԿ-30 α=4°00′				ԱՆԿ-31 α=6°00′				

Ծանոթություն

1. Սույն թերթը նայել N 2-10 և 11-42 թերթերի հետ համատեղ:

«ԴԵԼՏԱՇԻՆ» ՍՊԸ			Պատվիրատու - Արարատի համայնքապետարան	Պայմանագիր N ԱՄԱՀ–ՄԱԾՁԲ–25/26	
Ն. Գ. Ճ.	Ն. Սարգսյան		<<Արարատ համայնքի Արմաշ բնակավայրի տեխնիկական ջրի ջրատարի և խմոցների կառուցման աշխատանքների նախագծանախահաշվային փաստաթղթերի մշակում>>		
Նախագծ.	Գ. Գասպարյան				
Ստուգեց	Ա. Ղուկասյան		Նախագծվող ջրատարի երկայնական կտրվածք ՆԿ 6+00 - ՆԿ 9+00	Փուլ	Թերթ	Թերթեր
				Ա. Ն.	10	42

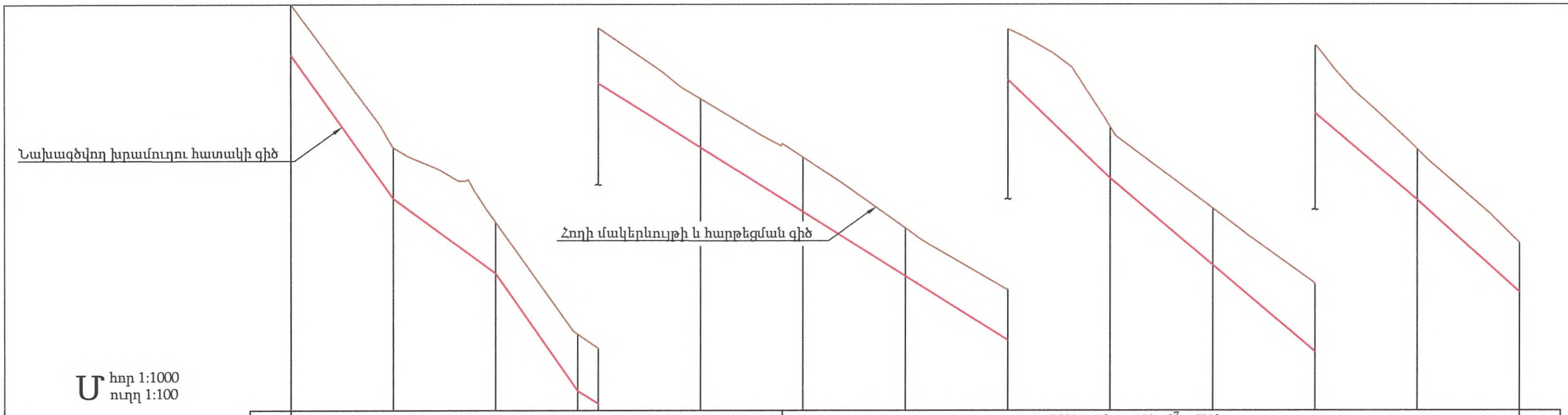

Ս հոր 1:1000
ուղղ 1:100

Բնահողի խումբը		0.0-2.0 մ Շերտ N2 - 9^8 - V կարգ							50% - Շերտ N1 - 9^7 - IV կարգ 50% - Շերտ N2- 9^8 - V կարգ					
Հողի մակերևույթի նիշերը		1187.23	1183.70	1181.86	1179.10	1178.76	1177.01	1175.57	1173.83	1172.31	1169.89	1167.89	1166.04	1163.47	1161.17
Տեղամասի թեքությունը			0.141	0.074	0.145					0.063	0.097			0.085	0.091
Երկարությունը			25.0	25.0	20.0	105.00				25.0	75.0			25.0	
Նիշերը	Խողովակի տակի	86.08	82.55	80.71	77.81	77.50	75.91	74.33	72.84	71.16	68.74	66.59	64.46	62.32	60.06
	Խրամուղու տակի	85.98	82.45	80.61	77.71	77.40	75.81	74.23	72.74	71.06	68.64	66.49	64.36	62.22	59.96
	Հարթեցման	87.23	83.70	81.86	79.10	78.76	77.01	75.57	73.83	72.31	69.89	67.89	66.04	63.47	61.17
Հիդրավլիկական էլեմենտները		Պոլիէթիլենային խողովակ (PE100) ՊՍՏ 18599-2001 Q=15.0 լ/վ, D200x11.9մմ, P=1ՄՊա, V=0.70մ/վ, 1000i=7.06մ/կմ, L=1731մ, ՆԿ 0+00 - ՆԿ 17+31													
Փորվածքի խորությունը		1.25	1.25	1.25	1.39	1.36	1.20	1.34	1.19	1.25	1.25	1.40	1.68	1.25	1.21
Հեռավորությունը			25	25	25	25	25	25	25	25	25	25	25	25	
Նշակետերը		9					10				11				12
Կիլոմետրերը															
Ծրագրի պլանը			ԱՆԿ-32 α=9°00′	ԱՆԿ-33 α=10°00′	ԱՆԿ-34 α=5°00′		ԱՆԿ-35 α=5°00′			ԱՆԿ-36 α=8°00′	ԱՆԿ-37 α=5°00′	ԱՆԿ-38 α=11°00′			ԱՆԿ-39 α=16°00′

Ծանոթություն

1. Սույն թերթը նայել N 2-10 և 12-42 թերթերի հետ համատեղ:

«ԴԵԼՏԱՇԻՆ» ՍՊԸ		Պատվիրատու - Արարատի համայնքապետարան	Պայմանագիր N ԱՄԱՀ–ՄԱԾՁԲ–25/26
Ն. Գ. Ճ.	Ն. Սարգսյան	<<Արարատ համայնքի Արմաշ բնակավայրի տեխնիկական ջրի ջրատարի և խմոցների կառուցման աշխատանքների նախագծանախահաշվային փաստաթղթերի մշակում>>	
Նախագծ.	Գ. Գասպարյան		
Ստուգեց	Ա. Ղուկասյան	Նախագծվող ջրատարի երկայնական կտրվածք ՆԿ 9+00 - ՆԿ 12+00	Փուլ: Ա. Ն. / Թերթ: 11 / Թերթեր: 42

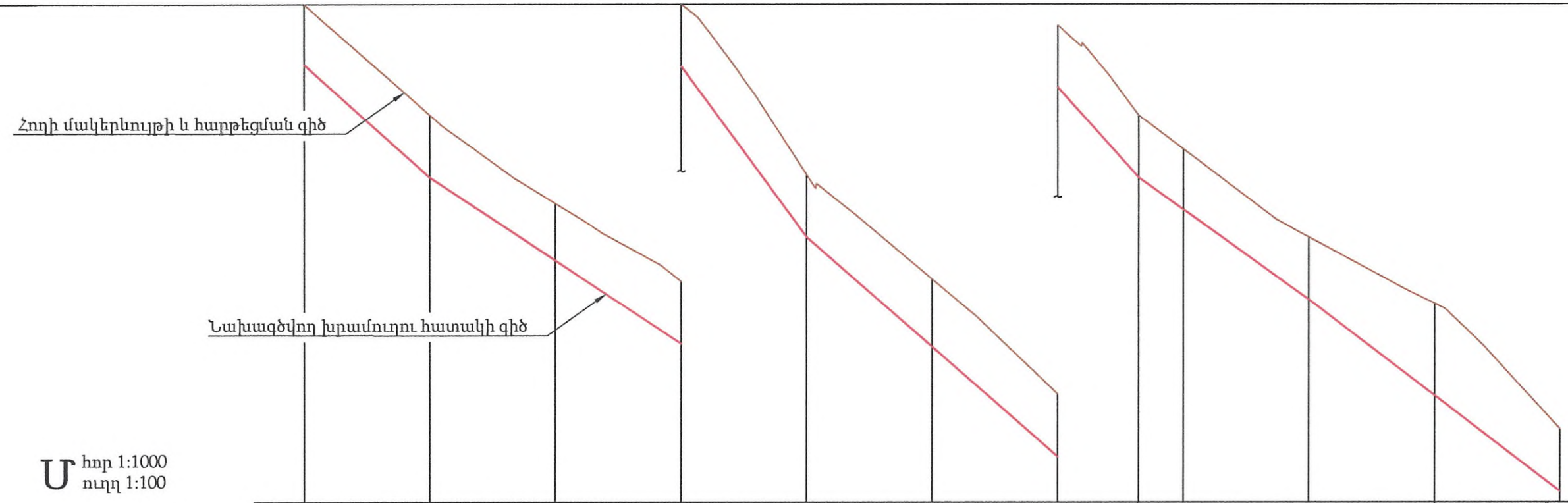

Ս հոր 1:1000
ուղղ 1:100

Բնահողի խումբը	50% - Շերտ N1 - 9^7 - IV կարգ 50% - Շերտ N2- 9^8 - V կարգ		50% - Շերտ N2 - 9^8 - V կարգ 50% - Շերտ N 3 - 9^9 - VI կարգ		0.0-2.0 մ Շերտ N2 - 9^8 - V կարգ			50% - Շերտ N1 - 9^7 - IV կարգ 50% - Շերտ N2- 9^8 - V կարգ				30% - Շերտ N2 - 9^8 - V կարգ 70% - Շերտ N 3 - 9^9 - VI կարգ
Հողի մակերևույթի նիշերը	1161.17	1158.95	1157.17	1155.61	1152.18	1150.08	1147.77	1145.95	1145.28	1143.51	1142.18	1139.66
Տեղամասի թեքությունը		0.091		0.091	0.137		0.088	0.113		0.072		0.077
Երկարությունը		50.0		50.0	25.0		50.0	16.1		33.9		50.0
Նիշերը: Խողովակի տակի	60.06	57.87	56.13	54.46	51.03	48.82	46.62	44.80	44.17	42.36	40.43	38.50
Նիշերը: Խրամուղու տակի	59.96	57.77	56.03	54.36	50.93	48.72	46.52	44.70	44.07	42.26	40.33	38.40
Նիշերը: Հարթեցման	61.17	58.95	57.17	55.61	52.18	50.08	47.77	45.95	45.28	43.51	42.18	39.66
Հիդրավլիկական էլեմենտները	Պոլիէթիլենային խողովակ (PE100) ՊՍՏ 18599-2001 Q=15.0 լ/վ, D200x11.9մմ, P=1ՄՊա, V=0.70մ/վ, 1000i=7.06մ/կմ, L=1731մ, ՆԿ 0+00 - ՆԿ 17+31											
Փորվածքի խորությունը	1.21	1.25	1.14	1.25	1.25	1.36	1.25	1.25	1.21	1.25	1.85	1.25
Հեռավորությունը		25	25	25	25	25	25	25	25	25	25	25
Նշակետերը	12				13					14		14+50
Կիլոմետրերը												
Ծրագրի պլանը		ԱՆԿ-40 α=21°00′ α=24°00′	ԱՆԿ-41	ԱՆԿ-42 α=12°00′ α=16°00′	ԱՆԿ-43 ԱՆԿ-44 α=6°00′	ԱՆԿ-45 α=4°00′		ԱՆԿ-46 α=8°00′	ԱՆԿ-47 α=6°00′			ԱՆԿ-48 α=7°00′

Ծանոթություն

1. Սույն թերթը նայել N 2-11 և 13-42 թերթերի հետ համատեղ:

«ԴԵԼՏԱՇԻՆ» ՍՊԸ			Պատվիրատու - Արարատի համայնքապետարան	Պայմանագիր N ԱՄԱՀ–ՄԱՇՁԲ–25/26
Ն. Գ. Ճ.	Ն. Սարգսյան		<<Արարատ համայնքի Արմաշ բնակավայրի տեխնիկական ջրի ջրատարի և խմոցների կառուցման աշխատանքների նախագծանախահաշվային փաստաթղթերի մշակում>>	
Նախագծ.	Գ. Գասպարյան			
Ստուգեց	Ա. Ղուկասյան		Նախագծվող ջրատարի երկայնական կտրվածք ՆԿ 12+00 - ՆԿ 14+50	Փուլ: Ա. Ն. / Թերթ: 12 / Թերթեր: 42

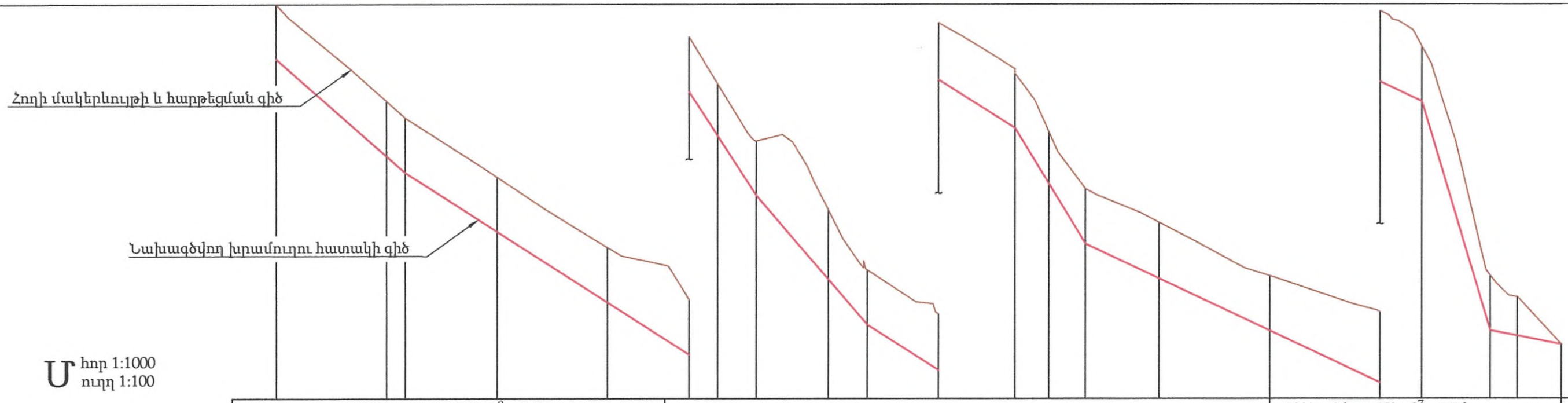

Ս հոր 1:1000
ուղղ 1:100

Բնահողի խումբը		30% - Շերտ N2 - 9^8 - V կարգ 70% - Շերտ N 3 - 9^9 - VI կարգ						0.0-2.0 մ Շերտ N2 - 9^8 - V կարգ										50% - Շերտ N1 - 9^7 - IV կարգ 50% - Շերտ N2- 9^8 - V կարգ					
Հողի մակերևույթի նիշերը		1139.66	1137.44	1137.05	1135.71	1134.11	1132.90	1131.83	1130.53	1128.96	1127.58	1126.58	1125.46	1124.09	1122.80	1122.03	1120.81	1119.99	1119.16	1113.94	1112.37
Տեղամասի թեքությունը			0.089				0.065	0.156		0.117			0.063	0.166				0.048	0.333	0.020	
Երկարությունը		29.2		64.2			15.2		25.1		33.4		16.0		76.3				15.6	16.1	
Նիշերը	Խողովակի տակի	38.50	36.28	35.90	34.57	32.95	31.75	30.74	29.38	27.47	26.43	25.39	24.31	23.01	21.65	20.85	19.66	18.44	18.01	12.81	12.37
	Խրամուղու տակի	38.40	36.18	35.80	34.47	32.85	31.65	30.64	29.28	27.37	26.33	25.29	24.21	22.91	21.55	20.75	19.56	18.34	17.91	12.71	12.27
	Հարթեցման	39.66	37.44	37.05	35.71	34.11	32.90	31.83	30.53	28.96	27.58	26.58	25.46	24.09	22.80	22.03	20.81	19.99	19.16	13.94	12.37
Հիդրավլիկական էլեմենտները		Պոլիէթիլենային խողովակ (PE100) ՊUS 18599-2001 Q=15.0 լ/վ, D200x11.9մմ, P=1ՄՊա, V=0.70մ/վ, 1000i=7.06մ/կմ, L=1731մ, ՆԿ 0+00 - ՆԿ 17+31																			
Փորվածքի խորությունը		1.25	1.26	1.25	1.24	1.26	1.25	1.19	1.25	1.59	1.25	1.29	1.25	1.18	1.25	1.28	1.25	1.65	1.28	1.23	0.0
Հեռավորությունը			25	25	25	25	25	25	25	25	25	25	25	25	25	25	25	25	25	16	
Նշակետերը		14+50			15							16						17			17+41
Կիլոմետրերը																					
Ծրագրի պլանը			ԱՆԿ-49 α=9°00′		ԱՆԿ-50 α=7°00′	ԱՆԿ-51 α=5°00′		ԱՆԿ-52 α=61°00′			ԱՆԿ-53 α=50°00′				ԱՆԿ-54 α=87°00′						

Ծանոթություն

1. Սույն թերթը նայել N 2-12 և 14-42 թերթերի հետ համատեղ:

«ԴԵԼՏԱՇԻՆ» ՍՊԸ			Պատվիրատու - Արարատի համայնքապետարան	Պայմանագիր N ԱՄԱՀ-ՄԱՕՁԲ-25/26	
Ն. Գ. Ճ.	Ն. Սարգսյան		<<Արարատ համայնքի Արմաշ բնակավայրի տեխնիկական ջրի ջրատարի և խմոցների կառուցման աշխատանքների նախագծանախահաշվային փաստաթղթերի մշակում>>		
Նախագծ.	Գ. Գասպարյան				
Ստուգեց	Ա. Ղուկասյան		Նախագծվող ջրատարի երկայնական կտրվածք ՆԿ 14+50 - ՆԿ 17+41	Փուլ	Թերթ	Թերթեր
				Ա. Ն.	13	42

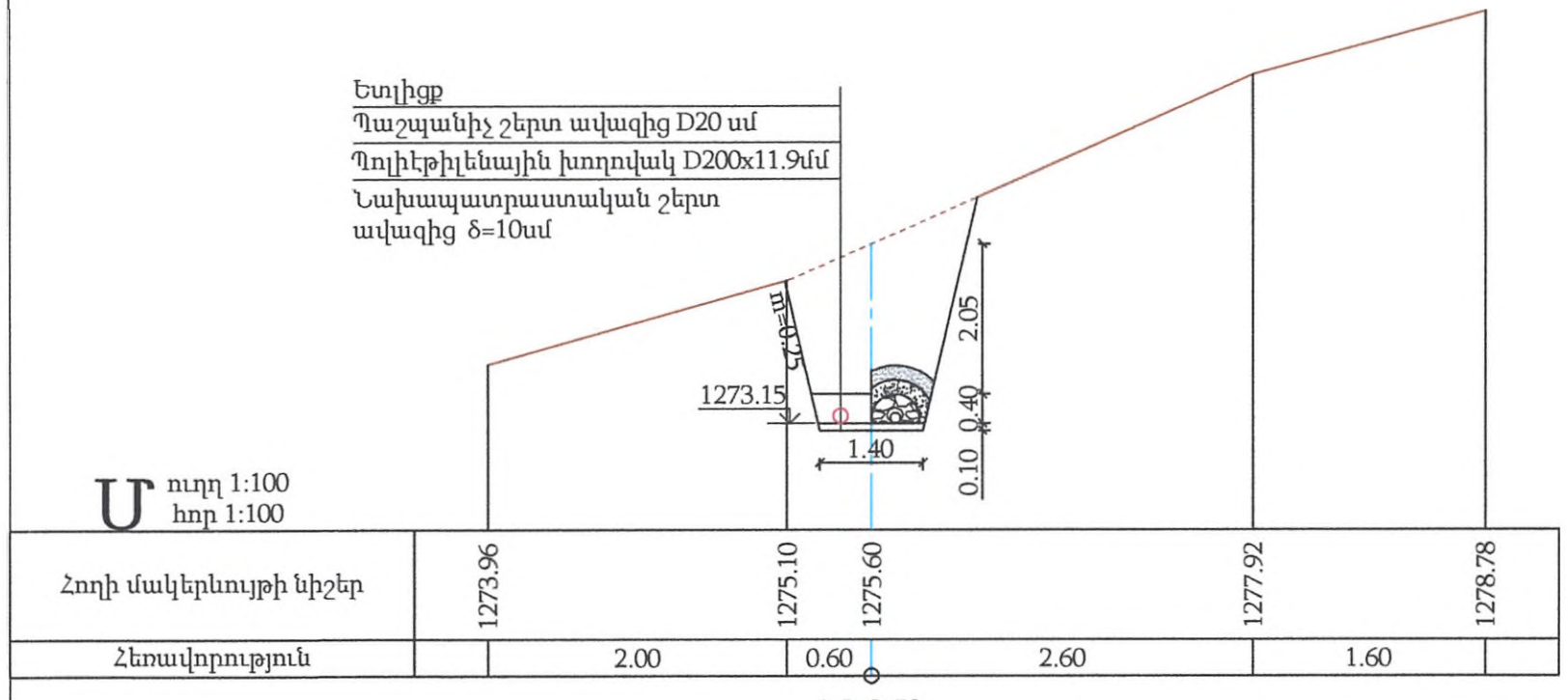

ՆԿ 0+50

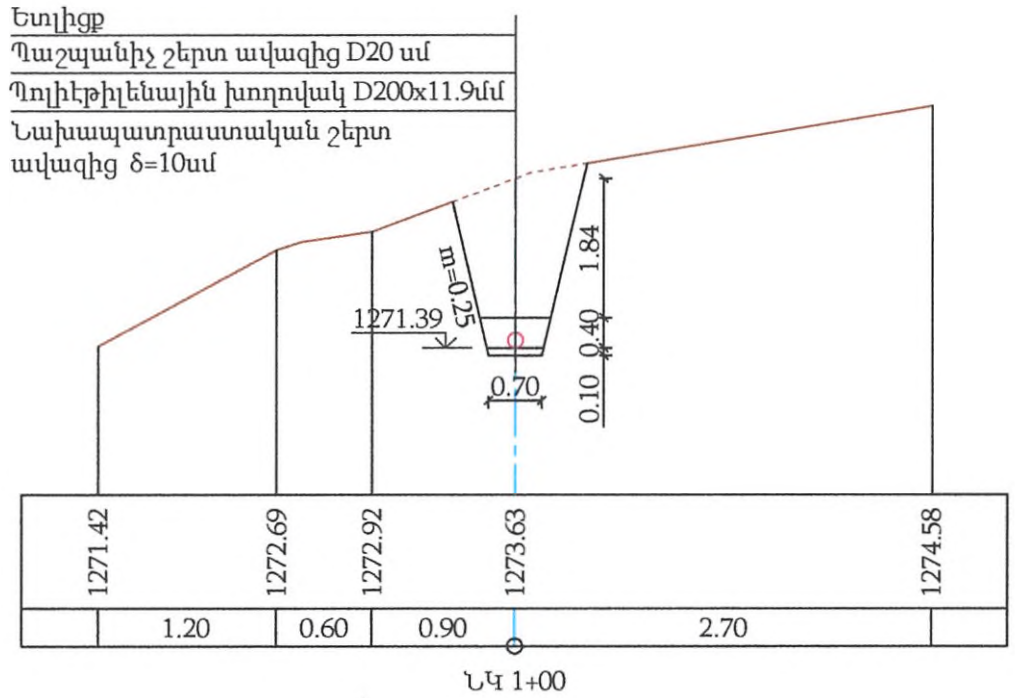

ՆԿ 1+00

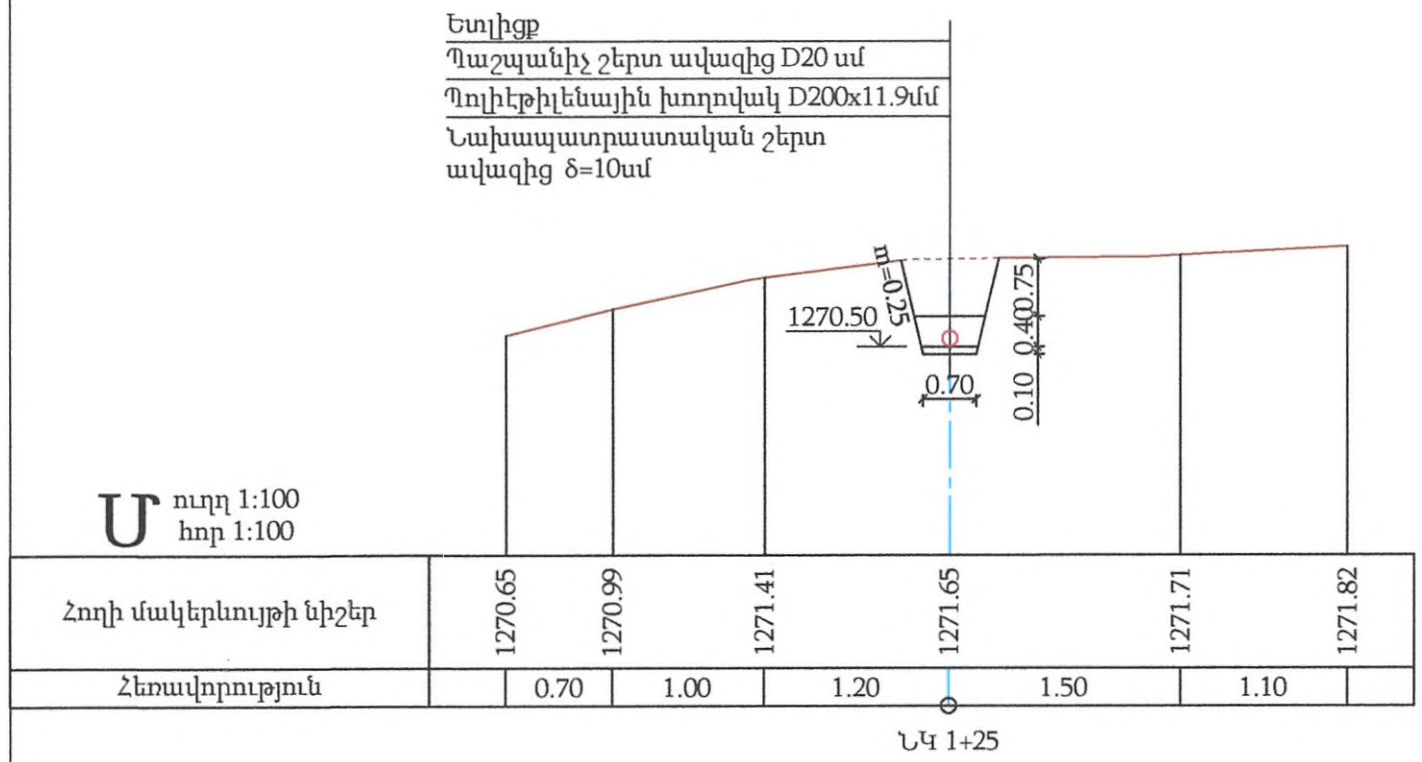

ՆԿ 1+25

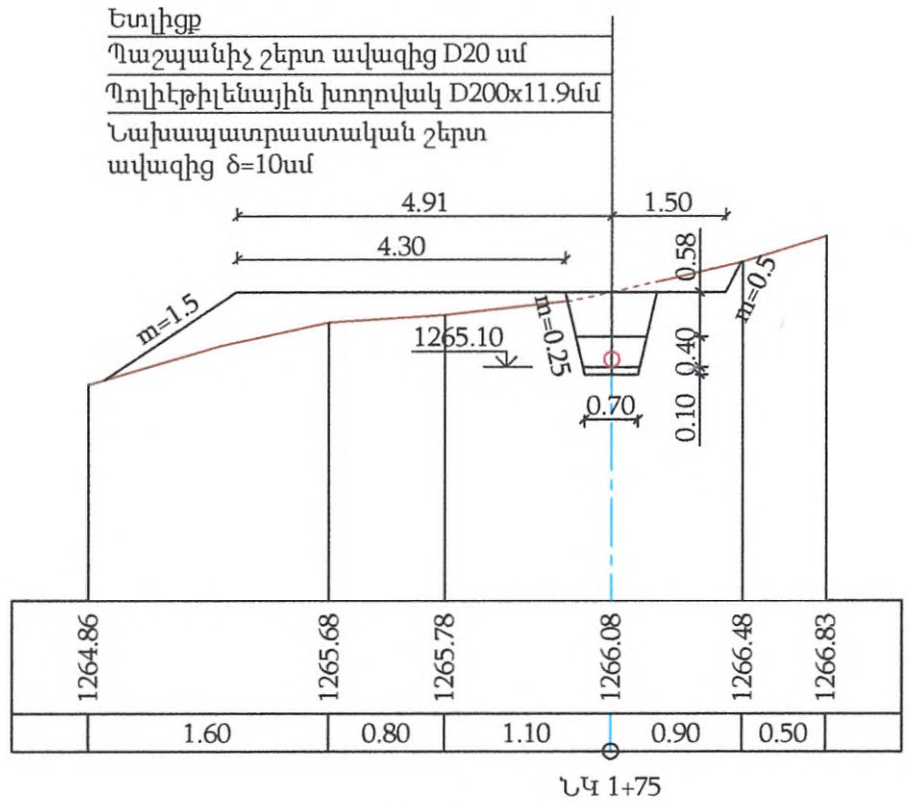

ՆԿ 1+75

Ծանոթություն

1. Սույն թերթը նայել N 2-13 և 15-42 թերթերի հետ համատեղ:

«ԴԵԼՏԱՇԻՆ» ՍՊԸ			Պատվիրատու - Արարատի համայնքապետարան	Պայմանագիր N ԱՄԱՀ–ՄԱԾՁԲ–25/26	
Ն. Գ. Ճ.	Ն. Սարգսյան		<<Արարատ համայնքի Արմաշ բնակավայրի տեխնիկական ջրի ջրատարի և խմոցների կառուցման աշխատանքների նախագծանախահաշվային փաստաթղթերի մշակում>>		
Նախագծ.	Գ. Գասպարյան				
Ստուգեց	Ա. Ղուկասյան		Նախագծվող ջրատարի լայնական կտրվածք ՆԿ 0+50 - ՆԿ 1+75	Փուլ	Թերթ	Թերթեր
				Ա. Ն.	14	42

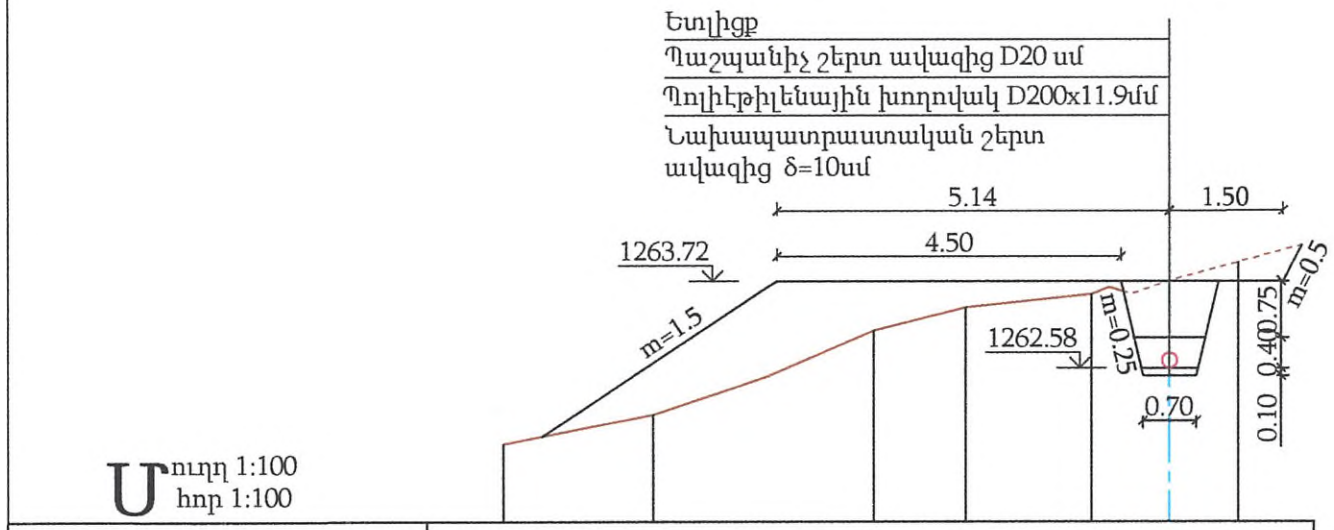

Սանդղ 1:100
հոր 1:100

Հողի մակերևույթի նիշեր	1261.57	1261.96	1263.07	1263.37	1263.55	1263.73	1263.97	
Հեռավորություն		1.97	2.88	1.21	1.65	1.02	0.90	

ՆԿ 2+00

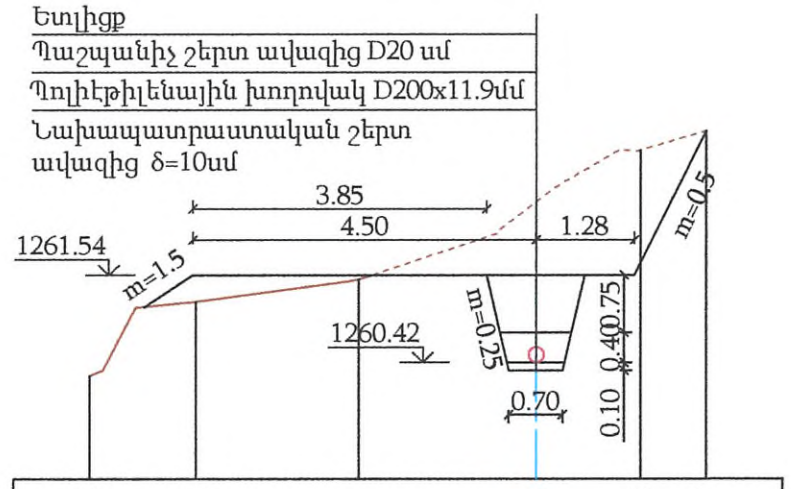

1260.24	1261.22	1261.51	1262.54	1263.22	1263.47	
	0.70	1.10	1.20	0.70	0.87	

ՆԿ 2+25

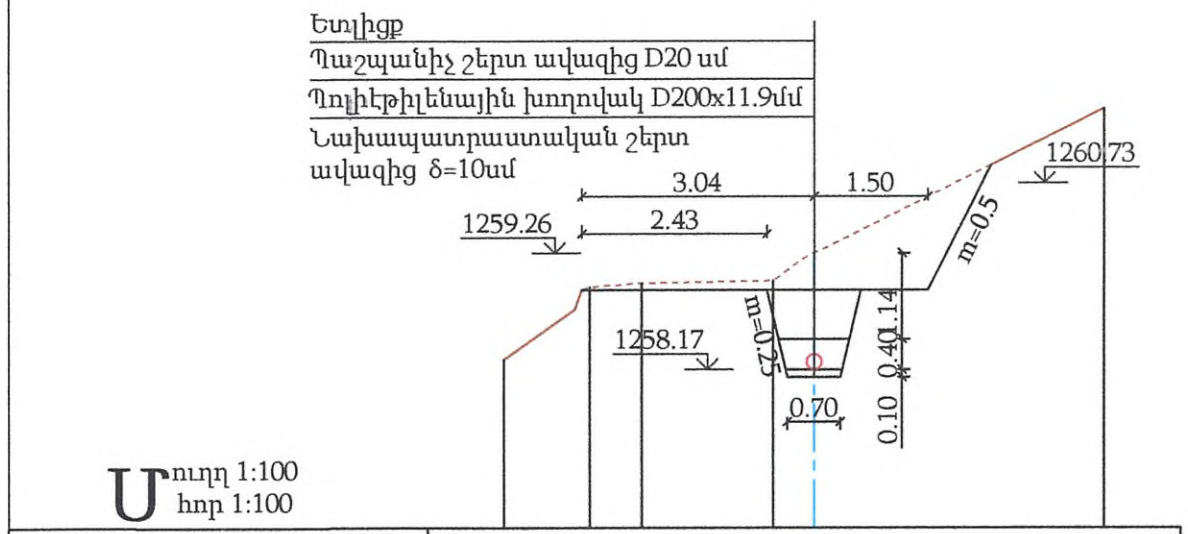

Սանդղ 1:100
հոր 1:100

Հողի մակերևույթի նիշեր	1258.40	1259.35	1259.40	1259.44	1259.81	1261.71	
Հեռավորություն		1.13	0.68	1.72	0.54	3.81	

ՆԿ 2+50

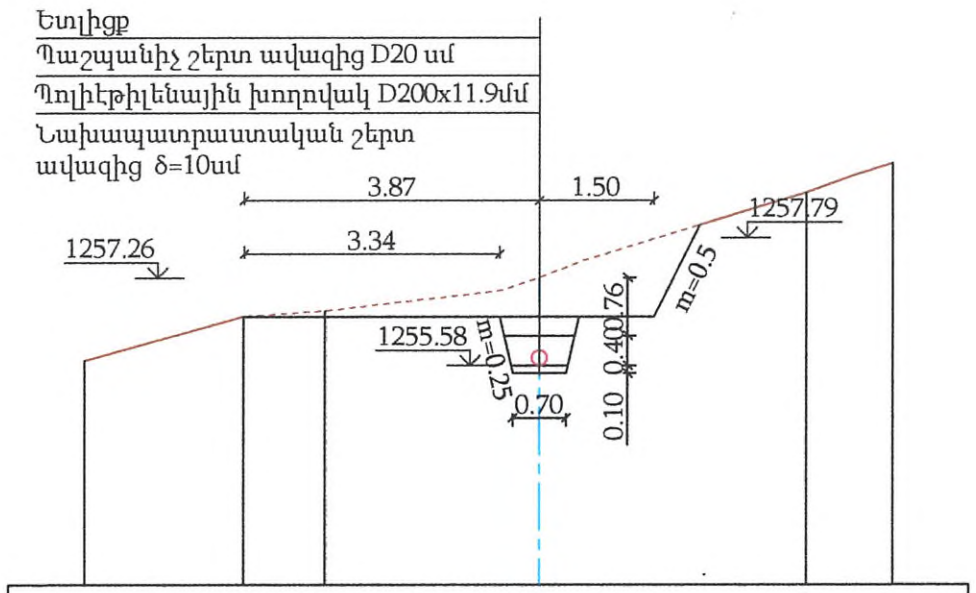

1256.17	1256.75	1256.82	1257.26	1258.39	1258.77	
	1.00	0.50	1.40	1.80	0.60	

ՆԿ 2+75

Ծանոթություն

1. Սույն թերթը նայել N 2-14 և 16-42 թերթերի հետ համատեղ:

«ԴԵԼՏԱՇԻՆ» ՍՊԸ			Պատվիրատու - Արարատի համայնքապետարան		Պայմանագիր N ԱՄԱՀ-ՄԱՇՁԲ-25/26	
			<<Արարատ համայնքի Արմաշ բնակավայրի տեխնիկական ջրի ջրատարի և խմոցների կառուցման աշխատանքների նախագծանախահաշվային փաստաթղթերի մշակում>>			
Ն. Գ. Ճ.	Ն. Սարգսյան					
Նախագծ.	Գ. Գասպարյան					
Ստուգեց	Ա. Ղուկասյան		Նախագծվող ջրատարի լայնական կտրվածք ՆԿ 1+75 - ՆԿ 2+75	Փուլ	Թերթ	Թերթեր
				Ա. Ն.	15	42

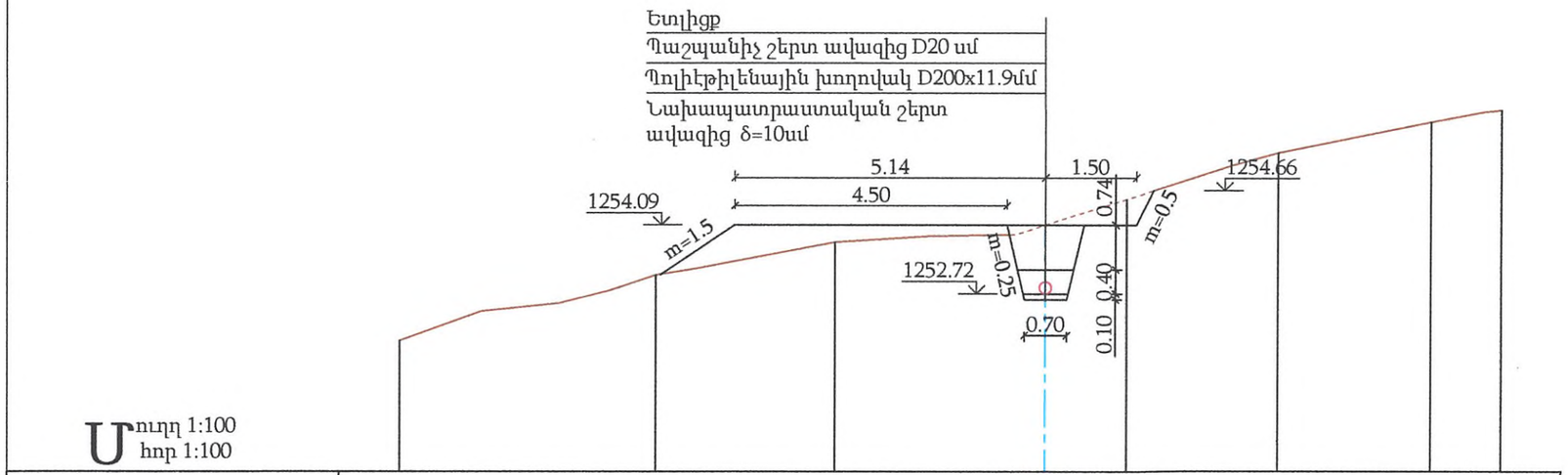

Հողի մակերևույթի նիշեր	1252.17		1253.26		1253.81		1254.10	1254.52		1255.29		1255.80	1256.00
Հեռավորություն		4.24		2.96		3.48		1.35	2.49		2.53		1.16

ՆԿ 3+00

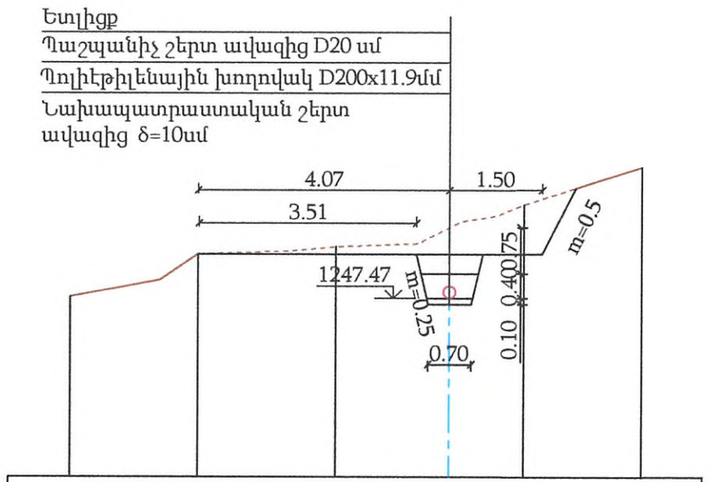

	1247.93		1248.62		1248.74		1249.05	1249.42		1250.03	
		1.00		1.10		0.90		0.60	0.90		

ՆԿ 3+50

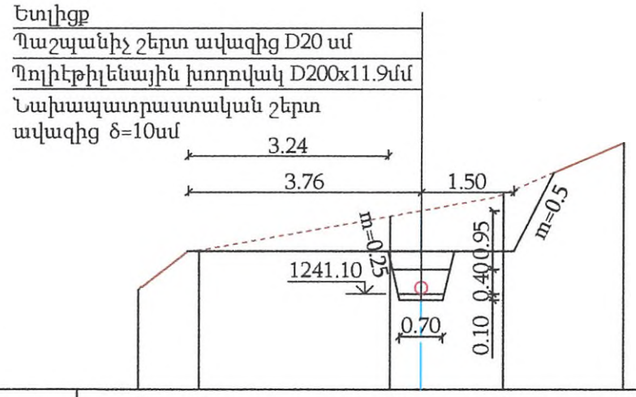

Հողի մակերևույթի նիշեր	1241.62		1242.26		1242.82	1242.91		1243.18		1244.02
Հեռավորություն		0.50		1.50		0.30	0.70		1.00	

ՆԿ 4+00

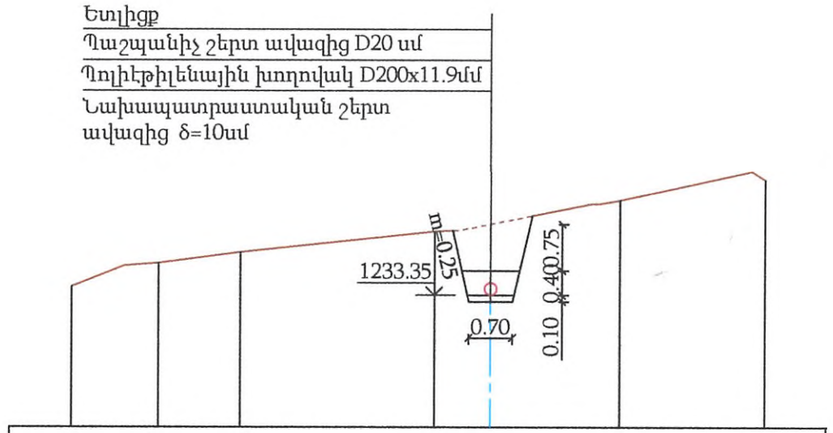

	1233.48		1233.87		1234.04		1234.38	1234.50		1234.88		1235.22
		0.70		0.70		1.60		0.50	1.00		1.20	

ՆԿ 4+75

Ծանոթություն

1. Սույն թերթը նայել N 2-15 և 17-42 թերթերի հետ համատեղ:

«ԴԵԼՏԱՇԻՆ» ՍՊԸ			Պատվիրատու - Արարատի համայնքապետարան		Պայմանագիր N ԱՄԱՀ-ՄՄԾՁԲ-25/26	
Ն. Գ. Ճ.	Ն. Սարգսյան		«Արարատ համայնքի Արմաշ բնակավայրի տեխնիկական ջրի ջրատարի և խմոցների կառուցման աշխատանքների նախագծանախահաշվային փաստաթղթերի մշակում»			
Նախագծ.	Գ. Գասպարյան					
Ստուգեց	Ա. Ղուկասյան		Նախագծվող ջրատարի լայնական կտրվածք ՆԿ 2+75 - ՆԿ 4+75	Փուլ	Թերթ	Թերթեր
				Ա. Ն.	16	42

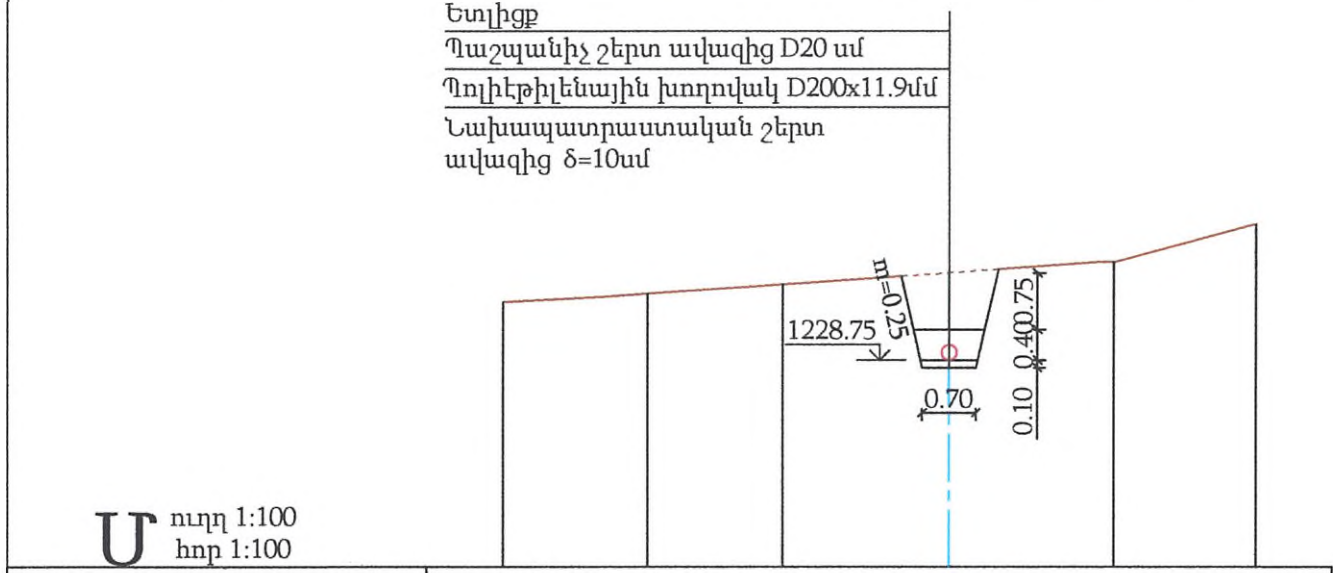

Ս ուղղ 1:100
հոր 1:100

Հողի մակերևույթի նիշեր	1229.51	1229.62	1229.75	1229.90	1230.04	1230.54	
Հեռավորություն		1.00	0.90	1.10	1.10	0.90	

ՆԿ 5+25

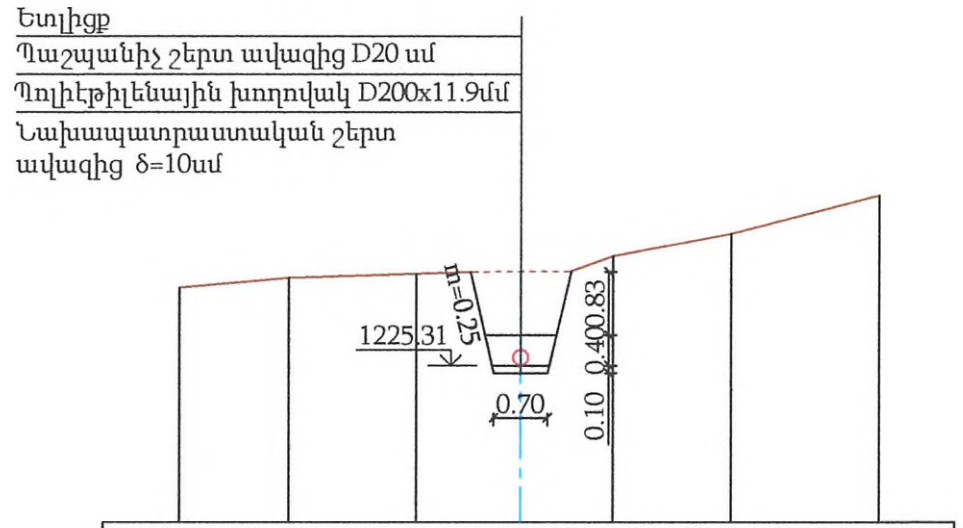

	1226.34	1226.46	1226.51	1226.54	1226.75	1227.05	1227.55
	0.70	0.80	0.70	0.60	0.80	1.00	

ՆԿ 5+50

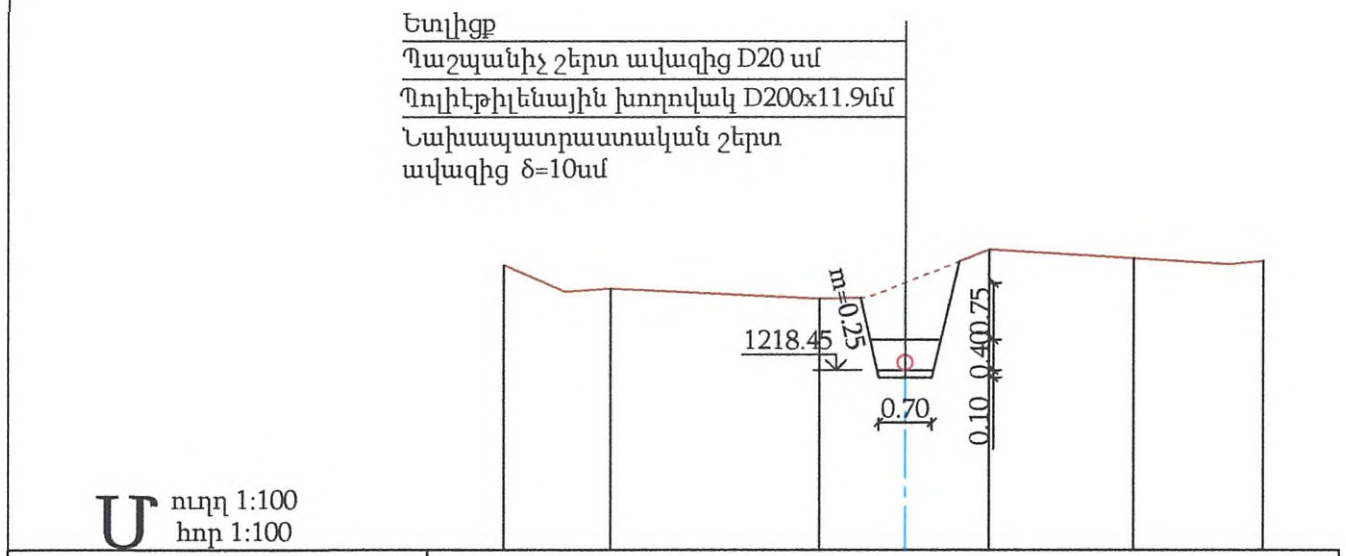

Ս ուղղ 1:100
հոր 1:100

Հողի մակերևույթի նիշեր	1219.83	1219.52	1219.38	1219.60	1220.03	1219.92	1219.89	
Հեռավորություն		0.70	1.40	0.60	0.60	0.90	0.90	

ՆԿ 6+00

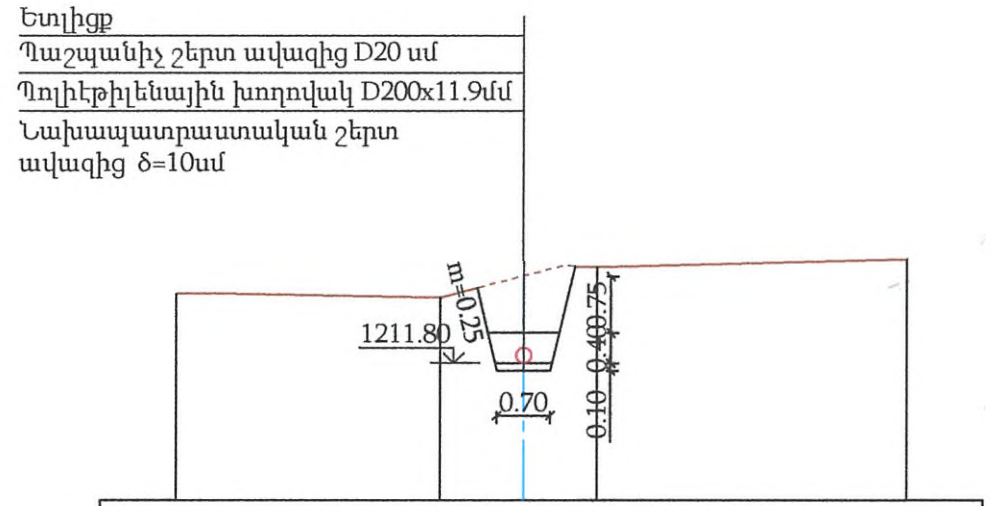

1212.72	1212.67	1212.95	1213.08	1213.18	
1.70	0.50	0.50	2.00		

ՆԿ 6+50

Ծանոթություն

1. Սույն թերթը նայել N 2-16 և 18-42 թերթերի հետ համատեղ:

«ԴԵԼՏԱՇԻՆ» ՍՊԸ			Պատվիրատու - Արարատի համայնքապետարան	Դայմանագիր N ԱՄԱՀ-ՍԱՄՁԲ-25/26	
Ն. Գ. Ճ.	Ն. Մարգսյան		<<Արարատ համայնքի Արմաշ բնակավայրի տեխնիկական ջրի ջրատարի և խմոցների կառուցման աշխատանքների նախագծանախահաշվային փաստաթղթերի մշակում>>		
Նախագծ.	Գ. Գասպարյան				
Ստուգեց	Ա. Ղուկասյան		Նախագծվող ջրատարի լայնական կտրվածք ՆԿ 4+75 - ՆԿ 6+50	Փուլ	Թերթ	Թերթեր
				Ա. Ն.	17	42

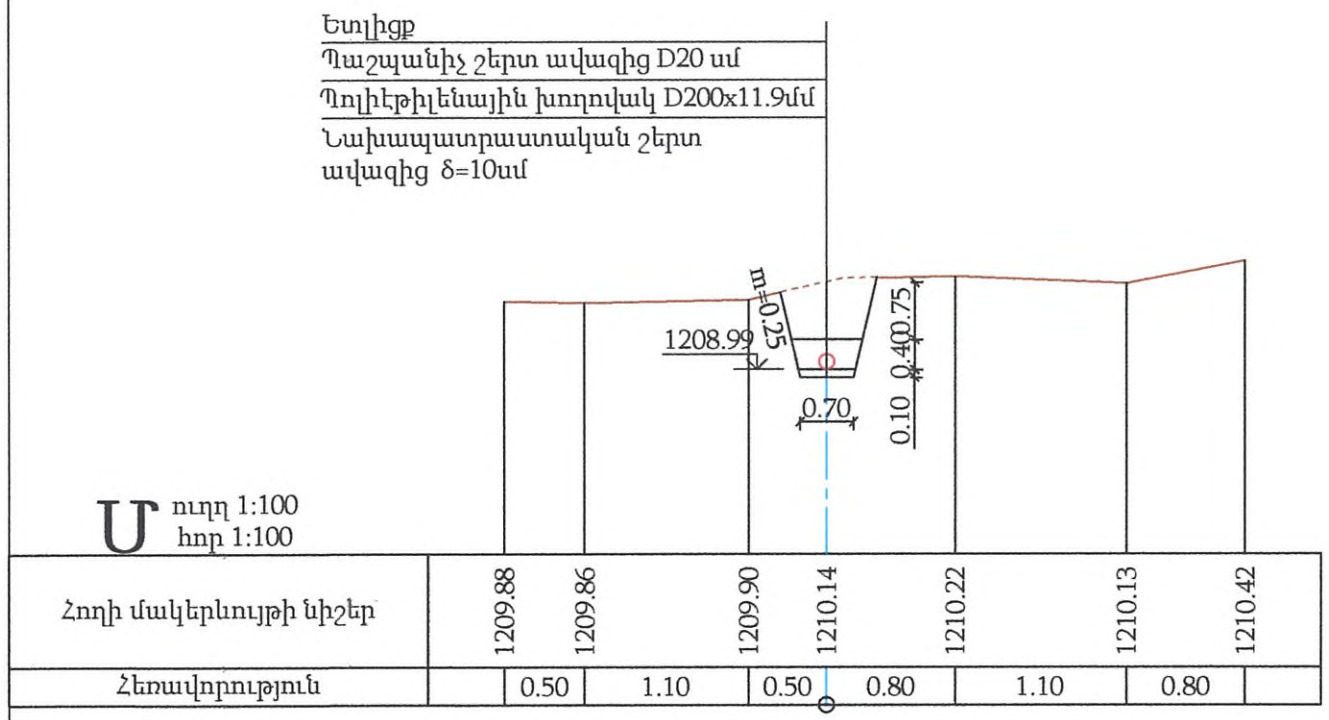

ՆԿ 6+75

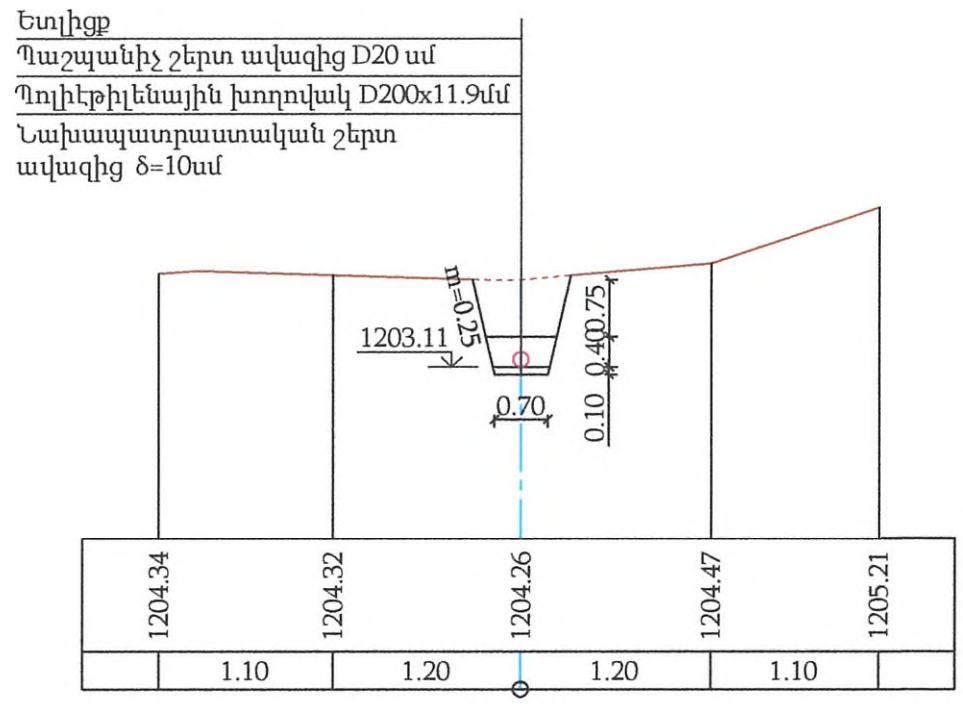

ՆԿ 7+25

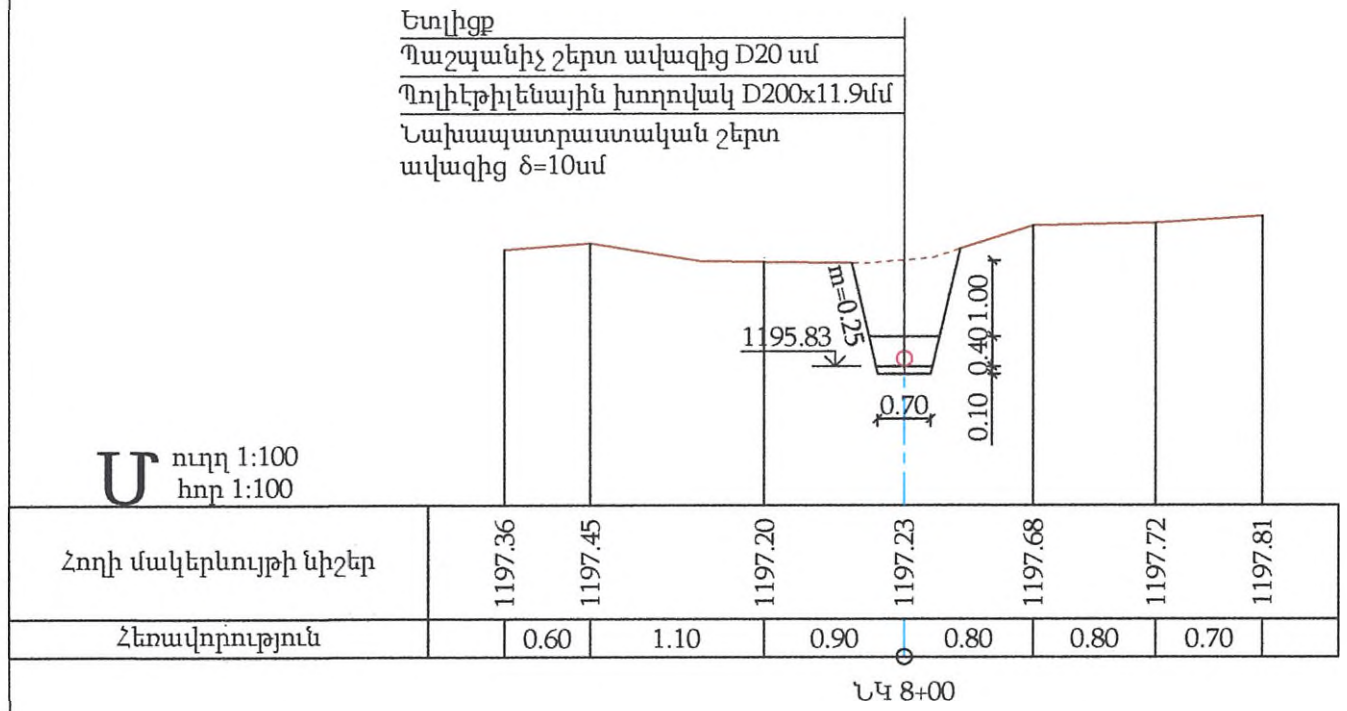

ՆԿ 8+00

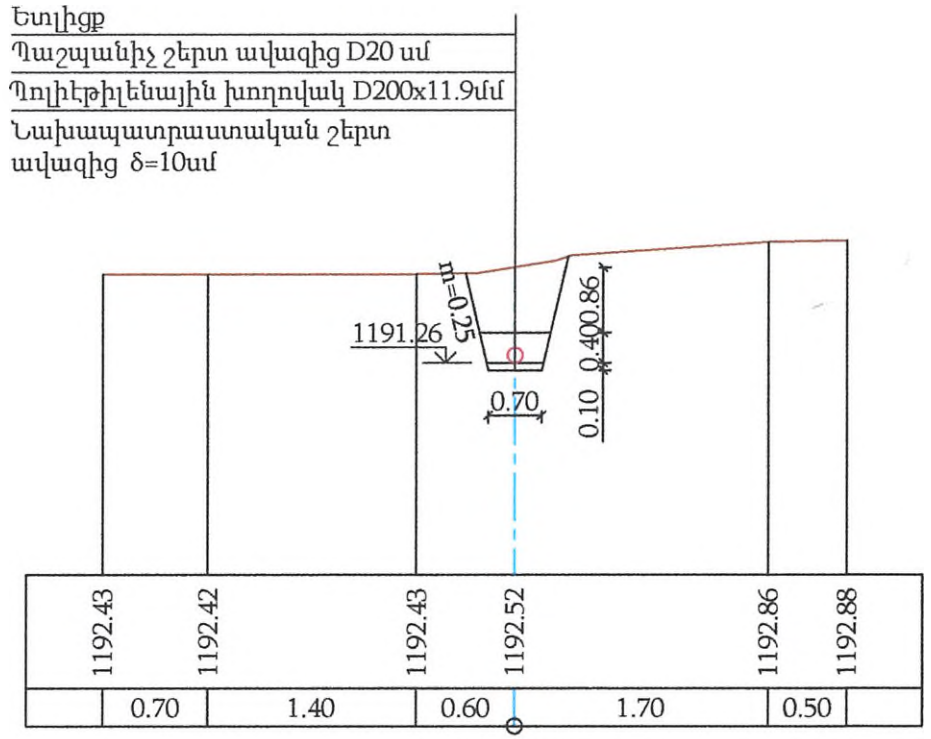

ՆԿ 8+50

Ծանոթություն

1. Սույն թերթը նայել N 2-17 և 19-42 թերթերի հետ համատեղ:

«ԴԵԼՏԱՇԻՆ» ՍՊԸ			Պատվիրատու - Արարատի համայնքապետարան	Պայմանագիր N ԱՄԱՀ-ՄԱՇՁԲ-25/26	
Ն. Գ. Ճ.	Ն. Սարգսյան		<<Արարատ համայնքի Արմաշ բնակավայրի տեխնիկական ջրի ջրատարի և խմոցների կառուցման աշխատանքների նախագծանախահաշվային փաստաթղթերի մշակում>>		
Նախագծ.	Գ. Գասպարյան				
Ստուգեց	Ա. Ղուկասյան		Նախագծվող ջրատարի լայնական կտրվածք ՆԿ 6+50 - ՆԿ 8+50	Փուլ	Թերթ	Թերթեր
				Ա. Ն.	18	42

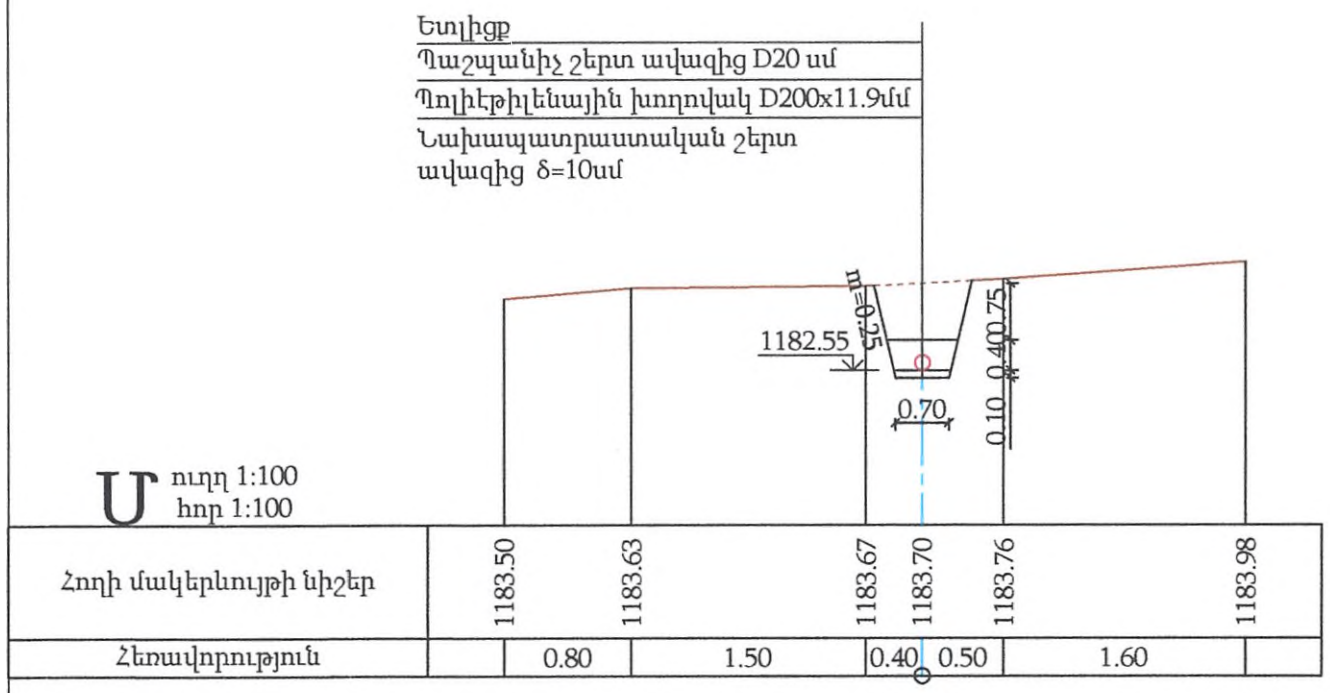

ՆԿ 9+25

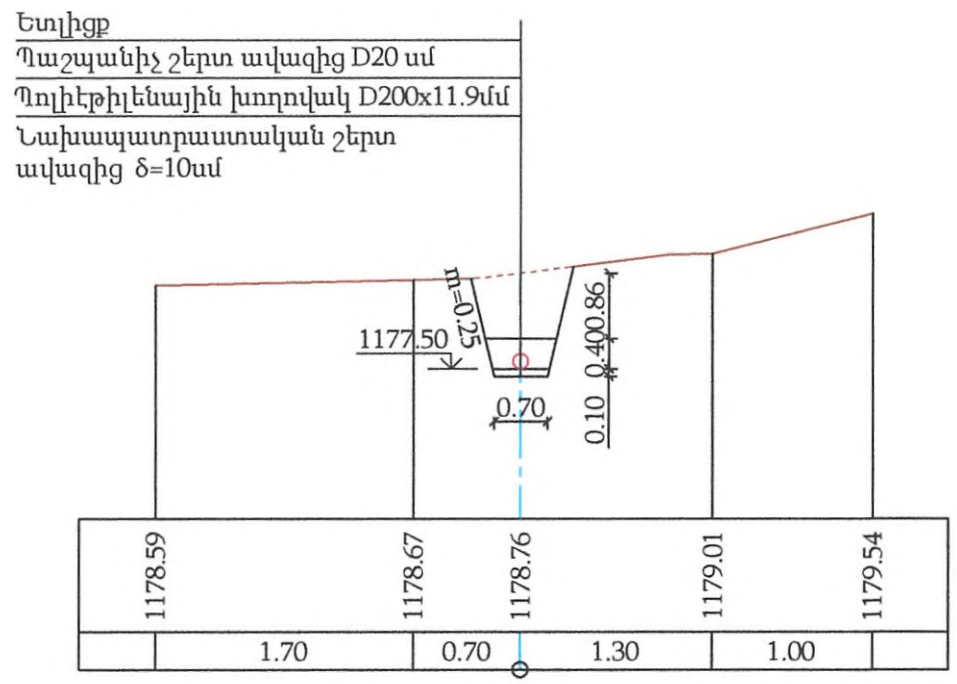

ՆԿ 9+75

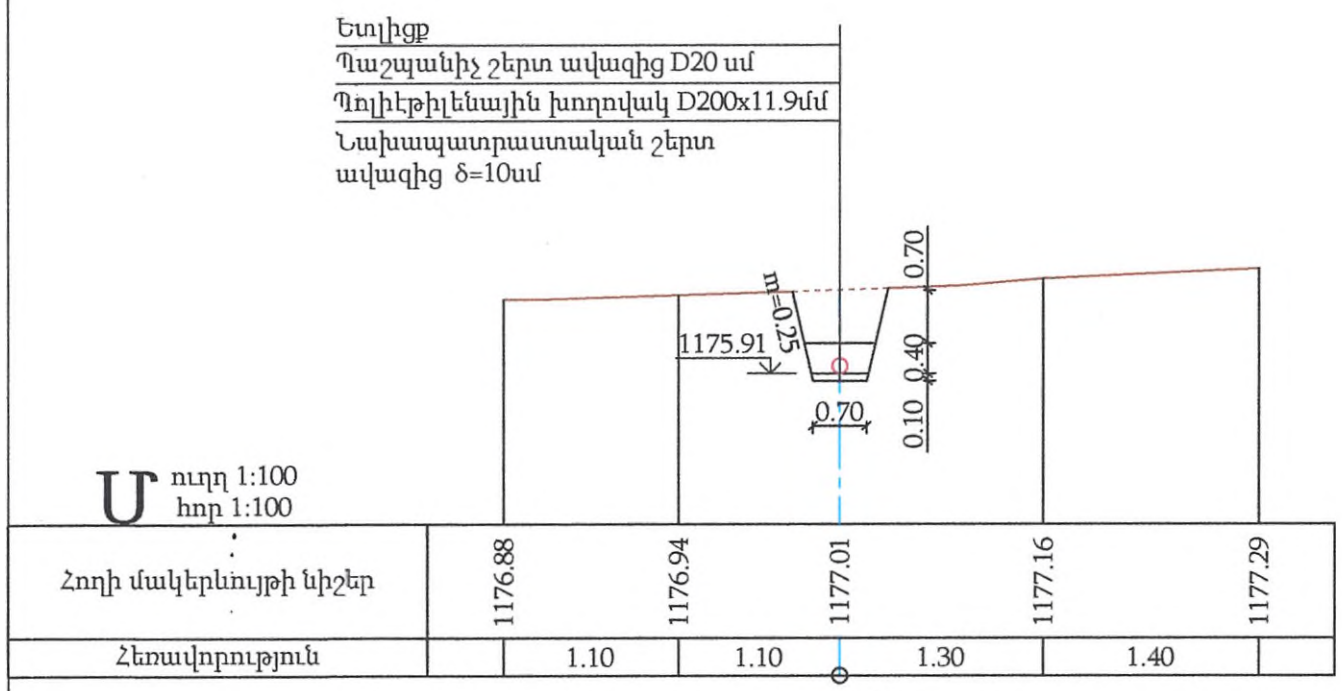

ՆԿ 10+00

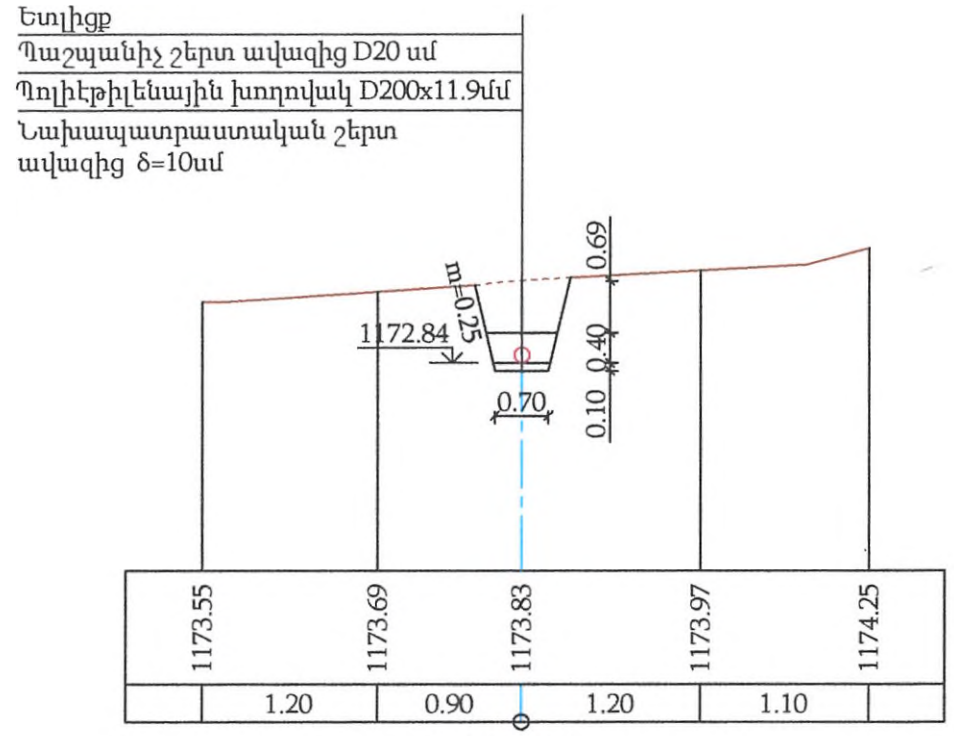

ՆԿ 10+50

Ծանոթություն

1. Սույն թերթը նայել N 2-18 և 20-42 թերթերի հետ համատեղ:

«ԴԵԼՏԱՇԻՆ» ՍՊԸ			Պատվիրատու - Արարատի համայնքապետարան		Պայմանագիր N ԱՄԱՀ-ՄՄՀԶԲ-25/26	
			<<Արարատ համայնքի Արմաշ բնակավայրի տեխնիկական ջրի ջրատարի և խմոցների կառուցման աշխատանքների նախագծանախահաշվային փաստաթղթերի մշակում>>			
Ն. Գ. Ճ.	Ն. Սարգսյան					
Նախագծ.	Գ. Գասպարյան					
Ստուգեց	Ա. Ղուկասյան		Նախագծվող ջրատարի լայնական կտրվածք ՆԿ 8+50 - ՆԿ 10+50	Փուլ	Թերթ	Թերթեր
				Ա. Ն.	19	42

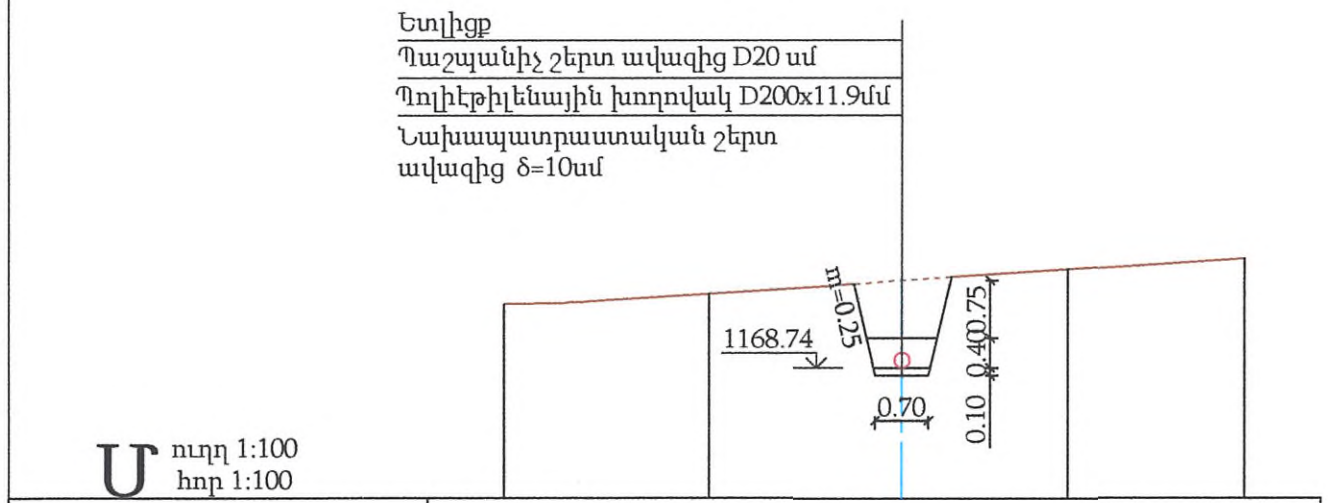

Ս ուղղ 1:100
հոր 1:100

Հողի մակերևույթի նիշեր	1169.59	1169.72	1169.89	1170.03	1170.18	
Հեռավորություն		1.30	1.30	1.10	1.20	

ՆԿ 11+00

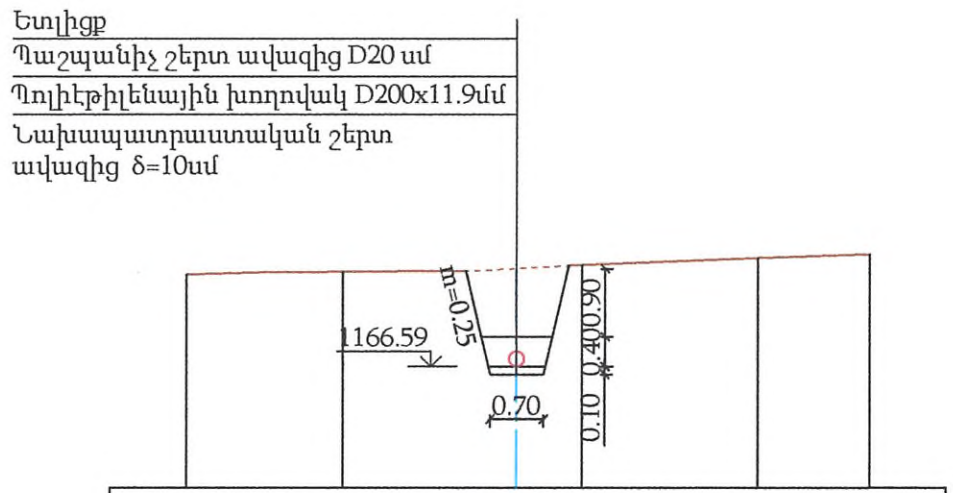

	1167.81	1167.85	1167.89	1167.94	1168.04	1168.08
		1.00	1.10	0.40	1.20	0.70

ՆԿ 11+25

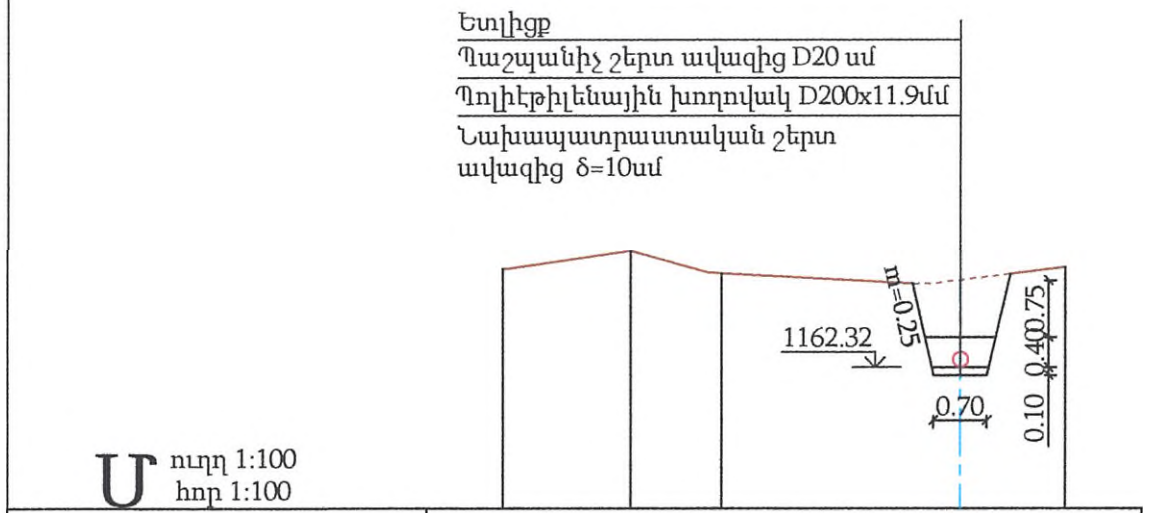

Ս ուղղ 1:100
հոր 1:100

Հողի մակերևույթի նիշեր	1163.62	1163.86	1163.57	1163.47	1163.65	
Հեռավորություն		0.80	0.60	1.60	0.70	

ՆԿ 11+75

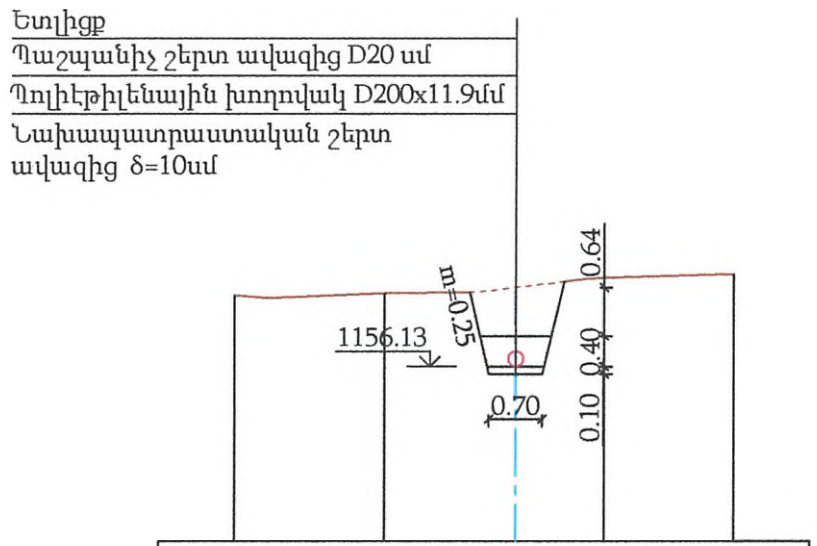

	1157.07	1157.10	1157.17	1157.30	1157.35
		1.00	0.90	0.60	0.80

ՆԿ 12+50

Ծանոթություն

1. Սույն թերթը նայել N 2-19 և 21-42 թերթերի հետ համատեղ:

«ԴԵԼՏԱՇԻՆ» ՍՊԸ			Պատվիրատու - Արարատի համայնքապետարան		Պայմանագիր N ԱՄԱՀ-ՄԱՇՁԲ-25/26	
Ն. Գ. Ճ.	Ն. Սարգսյան		<<Արարատ համայնքի Արմաշ բնակավայրի տեխնիկական ջրի ջրատարի և խմոցների կառուցման աշխատանքների նախագծանախահաշվային փաստաթղթերի մշակում>>			
Նախագծ.	Գ. Գասպարյան					
Ստուգեց	Ա. Ղուկասյան		Նախագծվող ջրատարի լայնական կտրվածք ՆԿ 10+50 - ՆԿ 12+50	Փուլ	Թերթ	Թերթեր
				Ա. Ն.	20	42

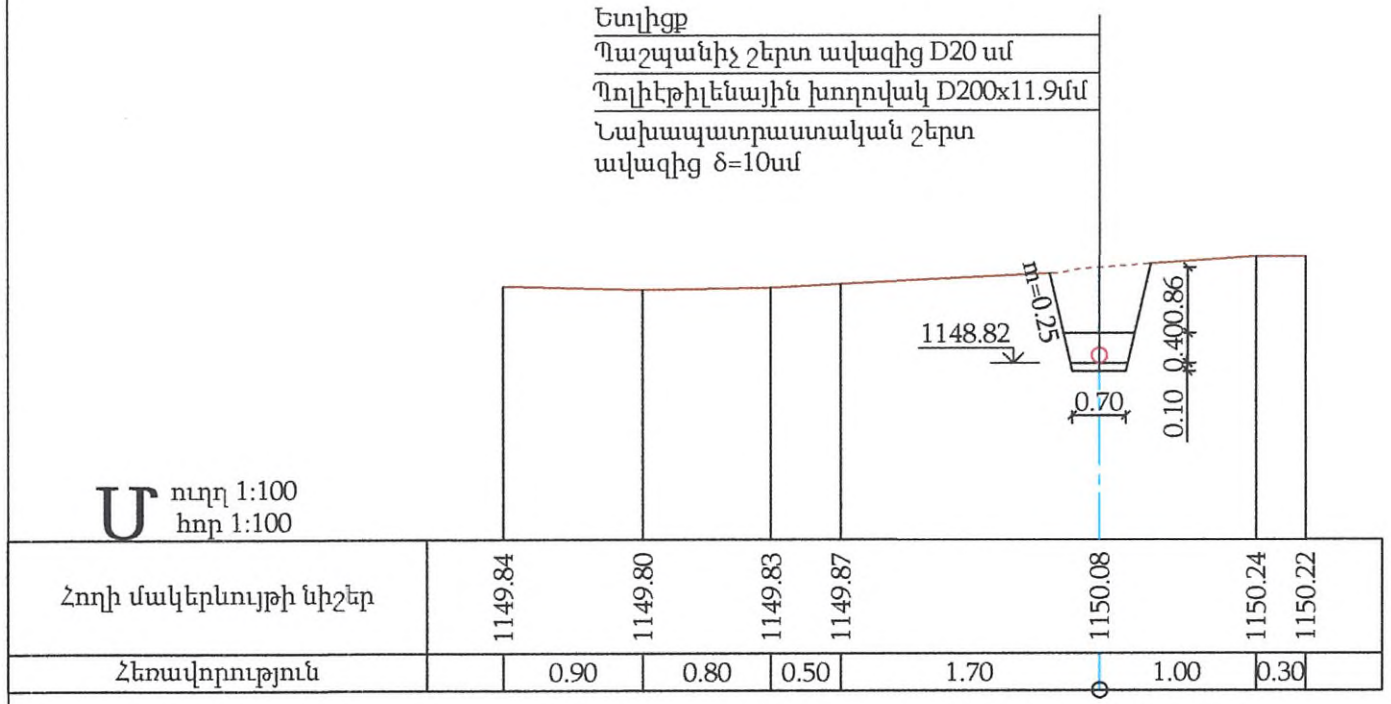

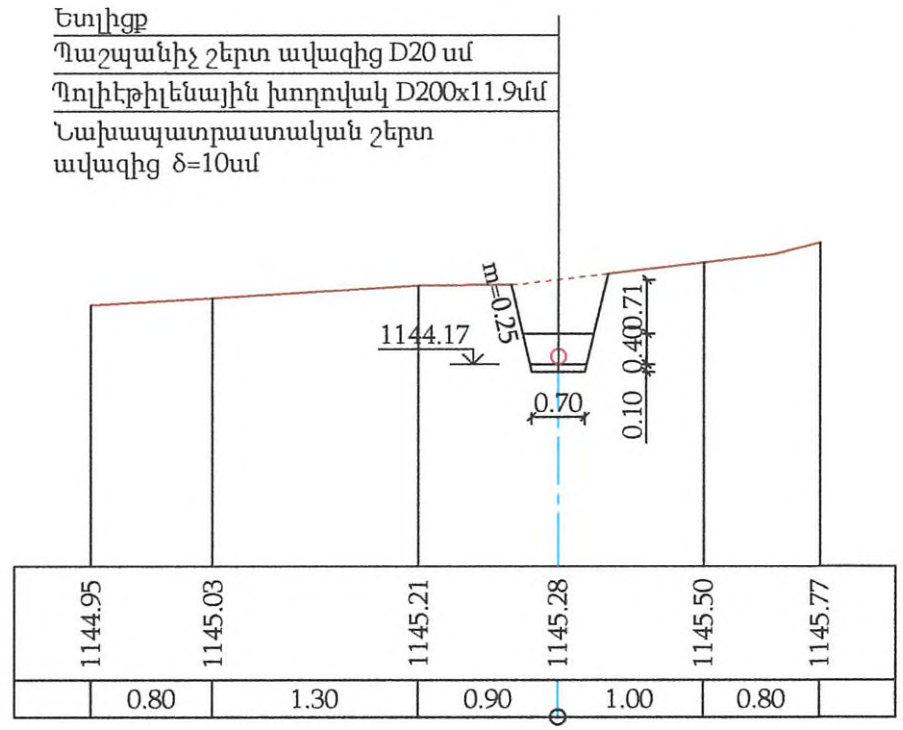

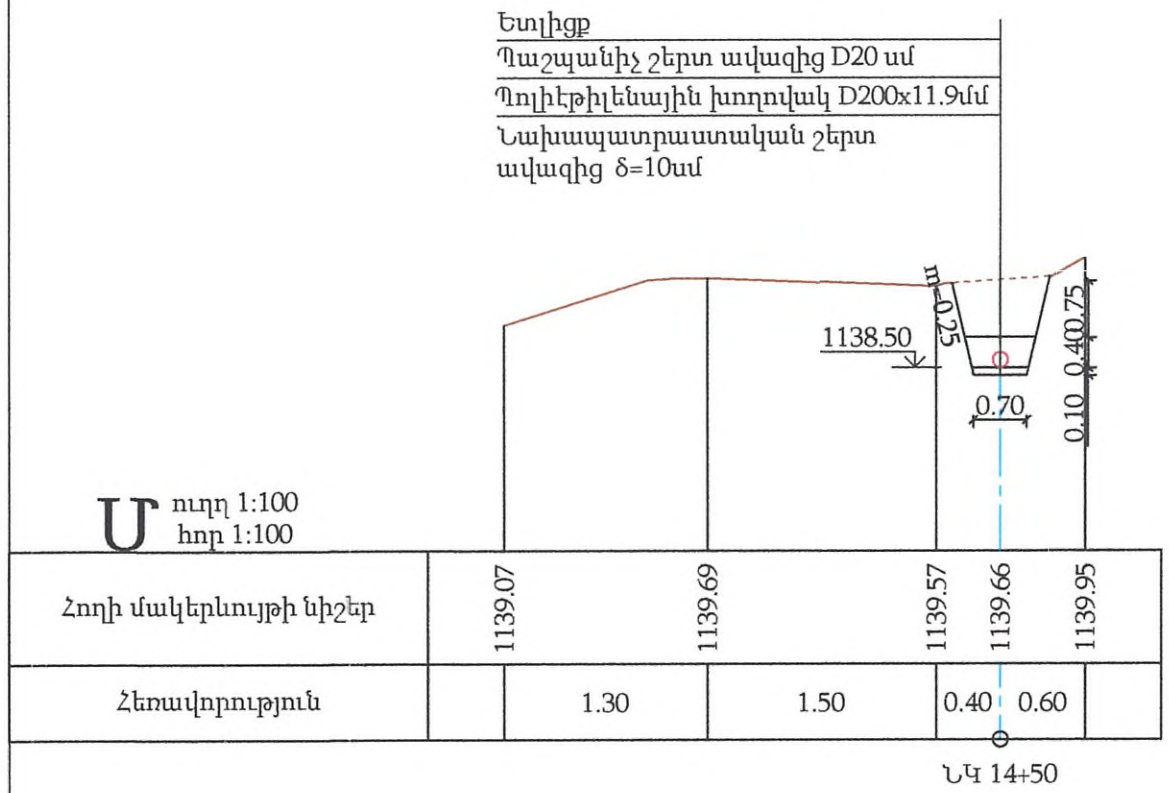

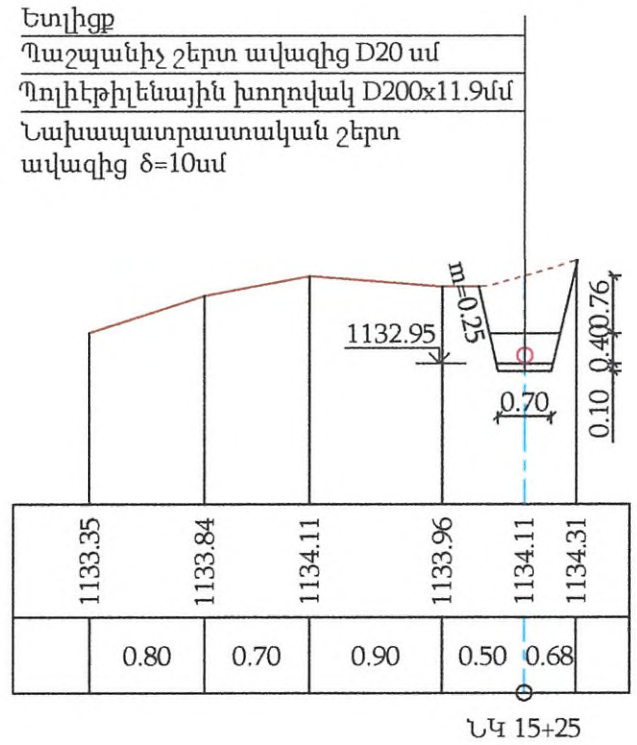

Ծանոթություն

1. Սույն թերթը նայել N 2-20 և 22-42 թերթերի հետ համատեղ:

«ԴԵԼՏԱՇԻՆ» ՍՊԸ			Պատվիրատու - Արարատի համայնքապետարան	Պայմանագիր N ԱՄԱՀ-ՄԱՇՁԲ-25/26	
Ն. Գ. Ճ.	Ն. Սարգսյան		<<Արարատ համայնքի Արմաշ բնակավայրի տեխնիկական ջրի ջրատարի և խմոցների կառուցման աշխատանքների նախագծանախահաշվային փաստաթղթերի մշակում>>		
Նախագծ.	Գ. Գասպարյան				
Ստուգեց	Ա. Ղուկասյան		Նախագծվող ջրատարի լայնական կտրվածք ՆԿ 12+50 - ՆԿ 15+25	Փուլ	Թերթ	Թերթեր
				Ա. Ն.	21	42

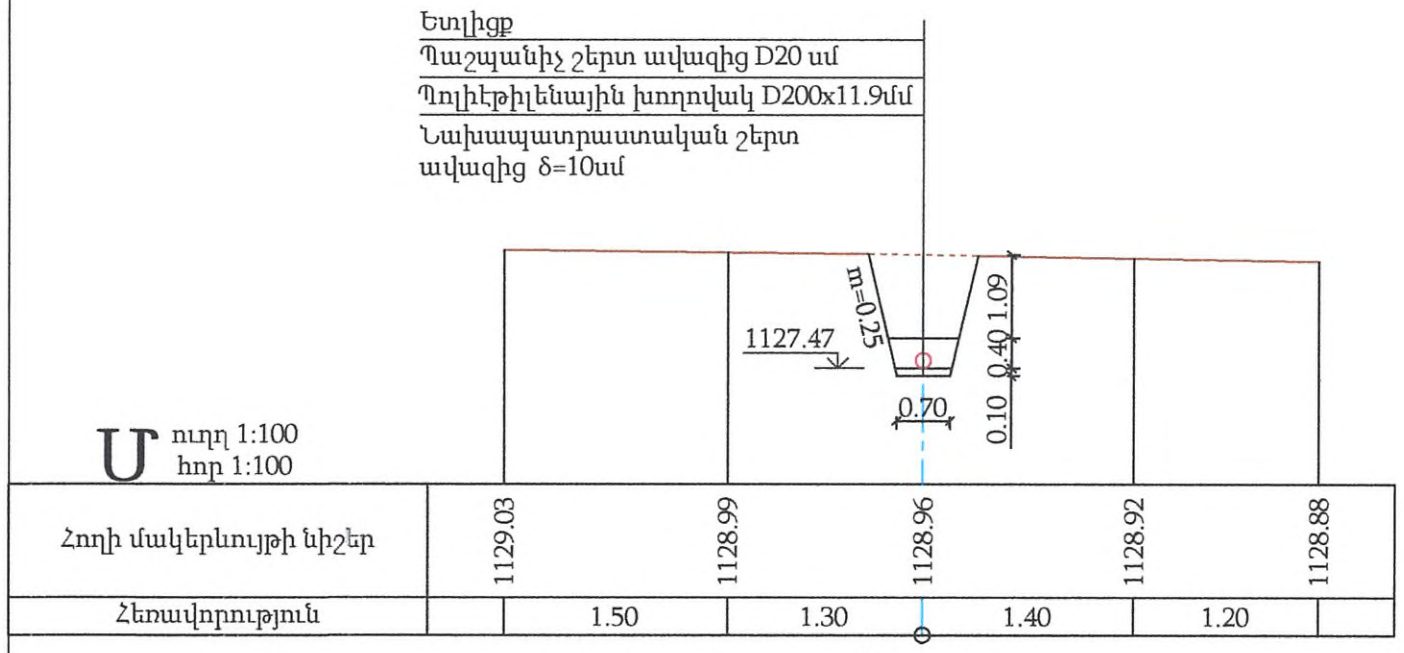

ՆԿ 15+75

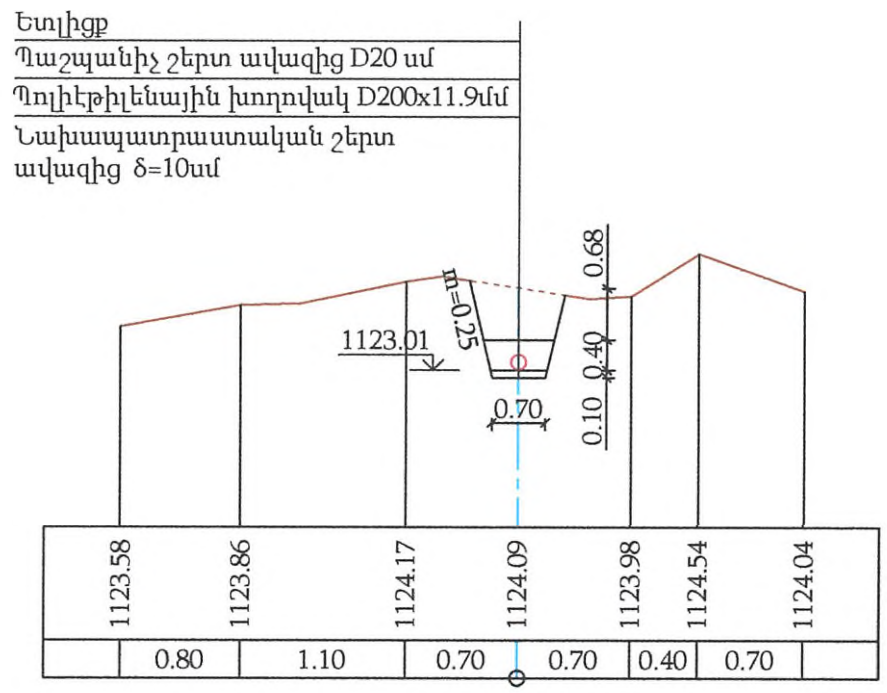

ՆԿ 16+25

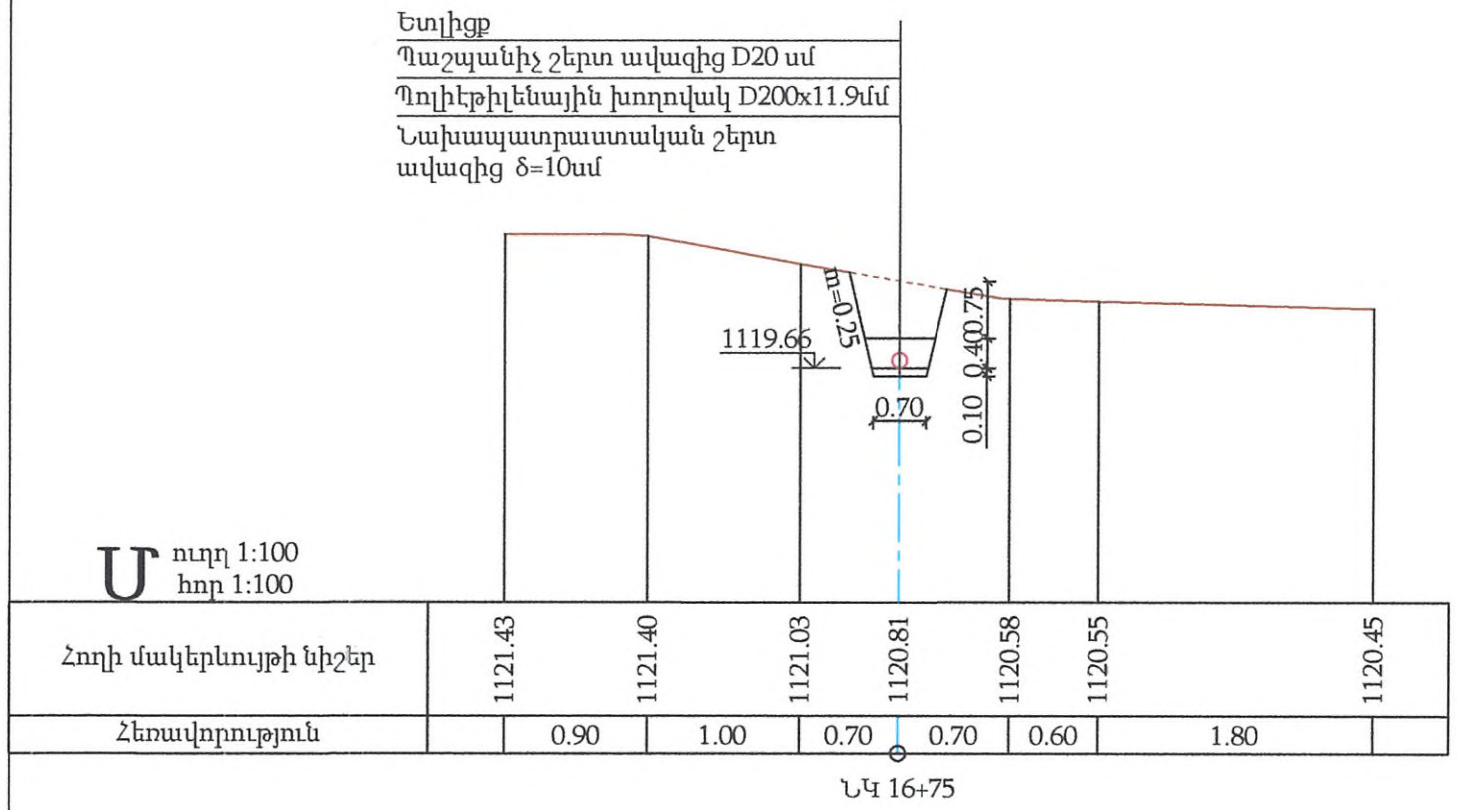

ՆԿ 16+75

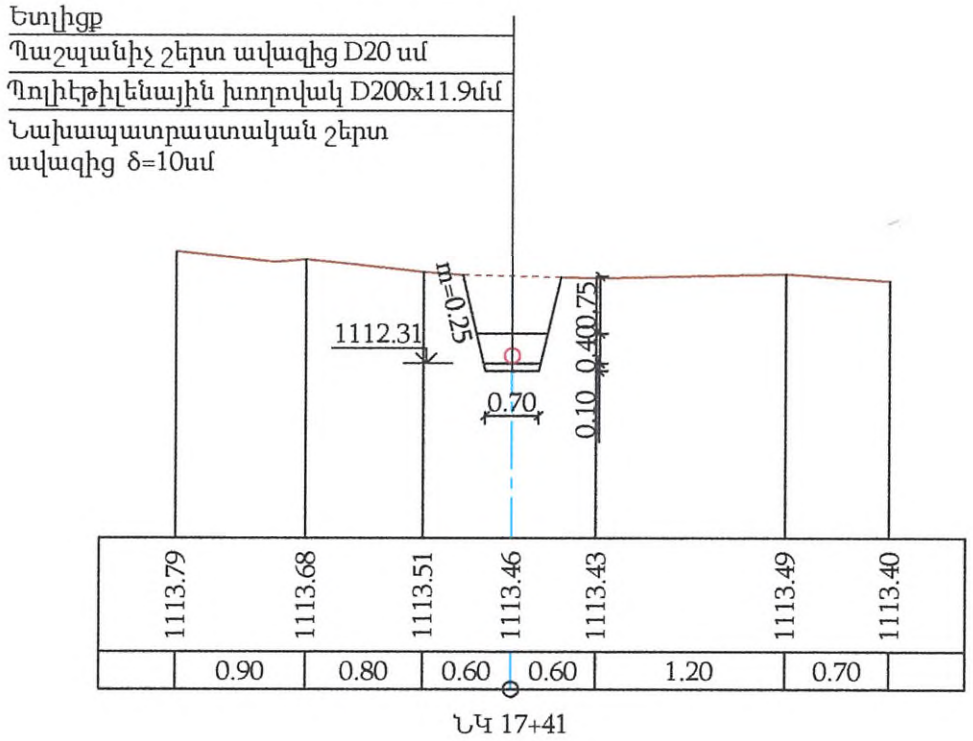

ՆԿ 17+41

Ծանոթություն

1. Սույն թերթը նայել N 2-21 և 23-42 թերթերի հետ համատեղ:

«ԴԵԼՏԱՇԻՆ» ՍՊԸ			Պատվիրատու - Արարատի համայնքապետարան	Պայմանագիր N ԱՄԱՀ-ՍԱՄՁԲ-25/26	
Ն. Գ. Ճ.	Ն. Սարգսյան		<<Արարատ համայնքի Արմաշ բնակավայրի տեխնիկական ջրի ջրատարի և խմոցների կառուցման աշխատանքների նախագծանախահաշվային փաստաթղթերի մշակում>>		
Նախագծ.	Գ. Գասպարյան				
Ստուգեց	Ա. Ղուկասյան		Նախագծվող ջրատարի լայնական կտրվածք ՆԿ 15+25 - ՆԿ 17+41	Փուլ	Թերթ	Թերթեր
				Ա. Ն.	22	42

Ջրատարի աշխատանքների ծավալներ

Հ/Հ	Աշխատանքի անվանումը	Չափ. միավ.	Քանակը	Ծանոթութ.
	Հողային աշխատաքներ			
1	Ճանապարհի լայնացման համար V կարգի բնահողի մշակում	$մ^3$	96.9	9^8
2	Ճանապարհի լայնացման համար VI կարգի բնահողի մշակում	$մ^3$	125.9	9^9
3	Ճանապարհի լայնացման համար VI կարգի բնահողի մշակում	$մ^3$	92.5	14^2
4	Ճանապարհի լայնացման համար լիցքի իրականացում	$մ^3$	216.4	
5	Խրամուղու և փոսորակի մշակում IV կարգի բնահողերում կողլիցքով	$մ^3$	227.9	9^7
6	Խրամուղու և փոսորակի մշակում V կարգի բնահողերում կողլիցքով	$մ^3$	2011.0	9^8
7	Խրամուղու և փոսորակի մշակում V կարգի բնահողերում կողլիցքով ձեռքով	$մ^3$	89.3	9^8
8	Խրամուղու և փոսորակի մշակում VI կարգի բնահողերում կողլիցքով	$մ^3$	624.6	9^9
9	Խրամուղու և փոսորակի մշակում VI կարգի բնահողերում կողլիցքով ձեռքով	$մ^3$	38.3	9^8
10	Խրամուղու և փոսորակի մշակում VI կարգի բնահողերում կողլիցքով	$մ^3$	439.7	14^2
11	Նախապատրաստական շերտի իրականացում ավազից δ=10սմ հաստությամբ	$մ^3$	127.7	
12	Պաշտպանիչ շերտի իրականացում ավազից	$մ^3$	539.5	
13	Ետլիցք իրականացում տեղի բնահողից խտացումով	$մ^3$	2589.2	
14	Ետլիցք իրականացում տեղի բնահողից խտացումով ձեռքով	$մ^3$	111.9	
15	Ավելորդ բնահողի հարթեցում տեղում տեղափոխելով մինչև 30մ	$մ^3$	812.9	
	Ջրատարի			
16	Պոլիէթիլենային խողովակ D200x11.9մ, P=1.0ՄՊա	գծմ	1731.0	ՊUS 18599-2001
17	Պոլիէթիլենային խողովակի D200x11.9մմ լվացում, վարակազերծում փորձարկում	գծմ	1731.0	
18	Պոլիէթիլենային խողովակ D25x2.0մ, P=1.0ՄՊա	գծմ	30.0	ՊUS 18599-2001
19	Պոլիէթիլենային խողովակի D25x2.0մմ լվացում, վարակազերծում փորձարկում	գծմ	30.0	
20	Պոլիէթիլենային արմունկ D200մմ, α=90°, P=1.0 ՄՊա	հատ	1	
21	Պոլիէթիլենային արմունկ D200մմ, α=60°, P=1.0 ՄՊա	հատ	1	
22	Պոլիէթիլենային արմունկ D200մմ, α=45°, P=1.0 ՄՊա	հատ	1	
23	Պոլիէթիլենային արմունկ D200մմ, α=30°, P=1.0 ՄՊա	հատ	5	
24	Պոլիէթիլենային գոտի անցում D200x32մմ, P=1.0 ՄՊա	հատ	3	
25	Պոլիէթիլենային գոտի անցում D200x25մմ, P=1.0 ՄՊա	հատ	1	

Ծանոթություն

1. Սույն թերթը նայել N 2-22 և 24-42 թերթերի հետ համատեղ:

«ԴԵԼՏԱՇԻՆ» ՍՊԸ			Պատվիրատու - Արարատի համայնքապետարան	Պայմանագիր N ԱՄԱՀ-ՍԱՇՁԲ-25/26	
Ն. Գ. Ճ.	Ն. Սարգսյան		<<Արարատ համայնքի Արմաշ բնակավայրի տեխնիկական ջրի ջրատարի և խմոցների կառուցման աշխատանքների նախագծանախահաշվային փաստաթղթերի մշակում>>		
Նախագծ.	Գ. Գասպարյան				
Ստուգեց	Ա. Ղուկասյան		Նախագծվող ջրագծի աշխատանքների ծավալներ	Փուլ	Թերթ	Թերթեր
				Ա. Ն.	23	42

Հատակագիծ Մ 1:50

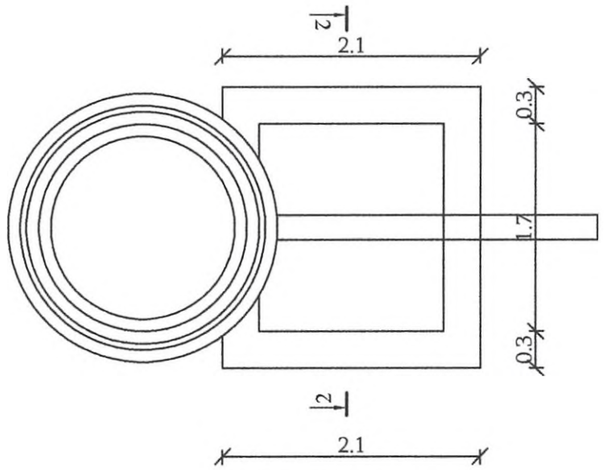

Դիտահոր կտրվածք 2:2 Մ 1:50

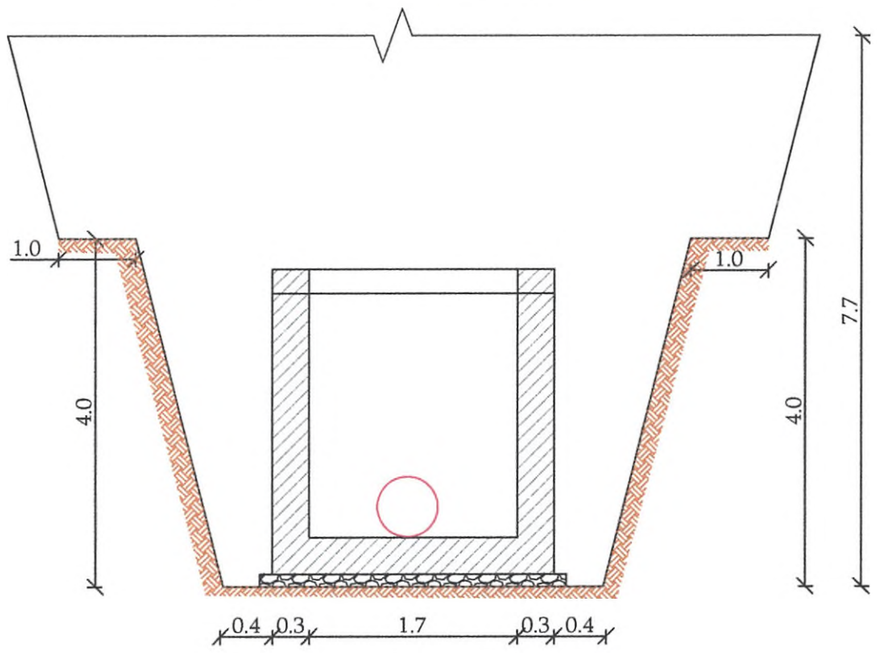

Դիտահոր կտրվածք 1:1 Մ 1:50

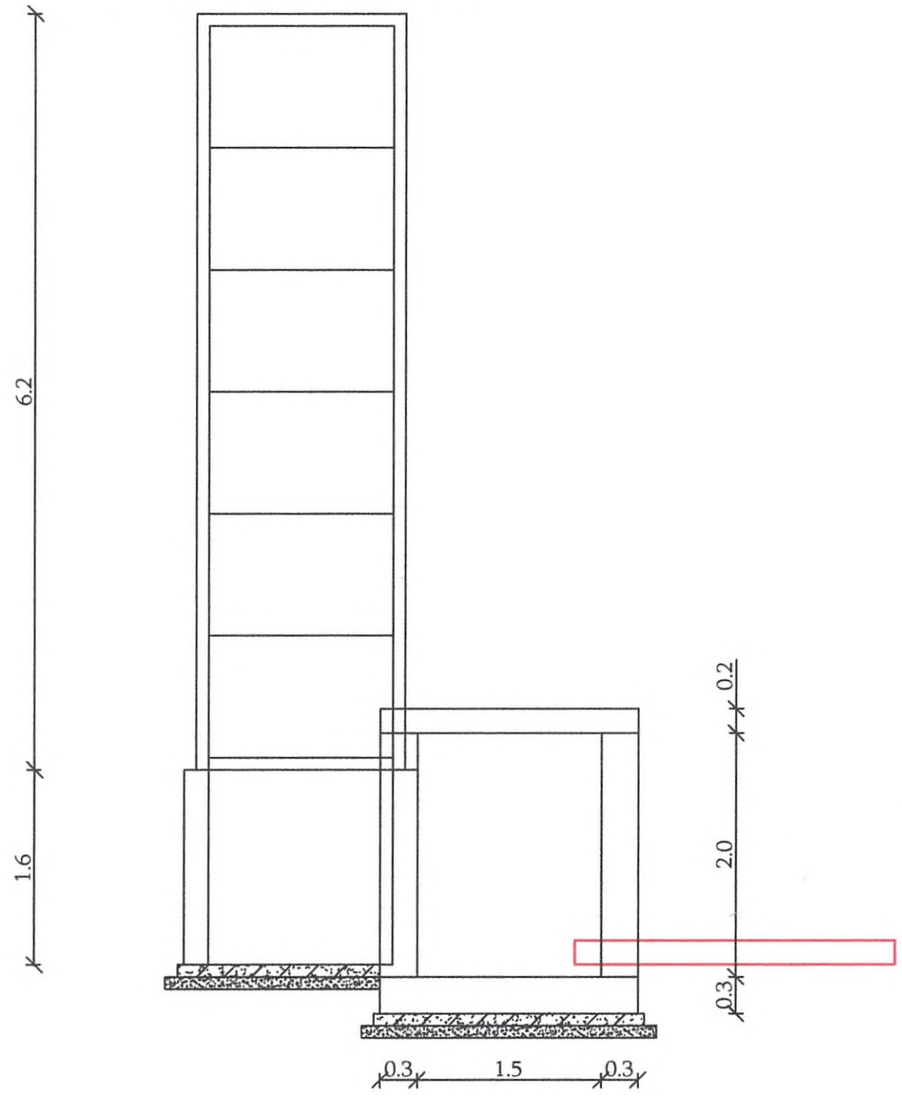

Ծանոթություն

1. Սույն թերթը նայել N 2-23 և 25-42 թերթերի հետ համատեղ:

«ԴԵԼՏԱՇԻՆ» ՍՊԸ			Պատվիրատու - Արարատի համայնքապետարան		Պայմանագիր N ԱՄԱՀ-ՄԱԾՁԲ-25/26	
			<<Արարատ համայնքի Արմաշ բնակավայրի տեխնիկական ջրի ջրատարի և խմոցների կառուցման աշխատանքների նախագծանախահաշվային փաստաթղթերի մշակում>>			
Ն. Գ. Ճ.	Ն. Սարգսյան					
Նախագծ.	Գ. Գասպարյան					
Ստուգեց	Ա. Ղուկասյան		ՆԿ 0+00 դիտահորի հատակագիծ, կտրվածքներ	Փուլ	Թերթ	Թերթեր
				Ա. Ն.	24	42

Միաձույլ ե/բ ծածկի սալ ԾՍ-1 Մ 1:50

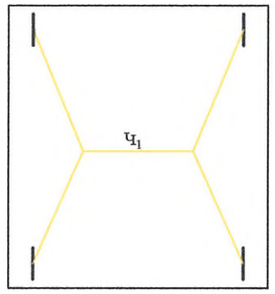

ԾՍ-1 ծածկի սալի ամրանավորում Մ 1:50

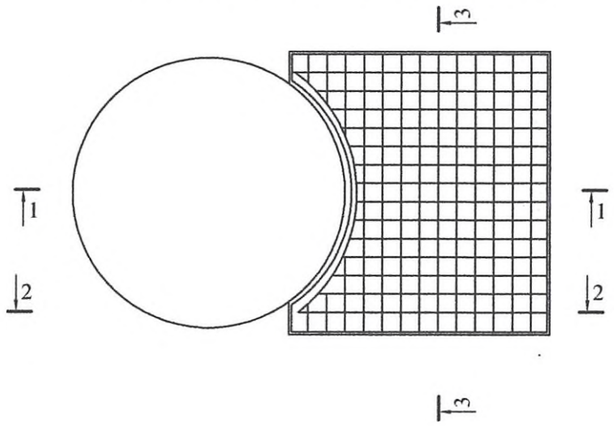

Կտրվածք 1 - 1 Մ 1:50

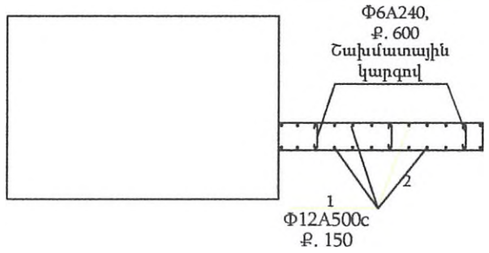

Զողերի մասնագիր

Դիրք	Էսքիզ
2	320

Կտրվածք 2 - 2 Մ 1:50

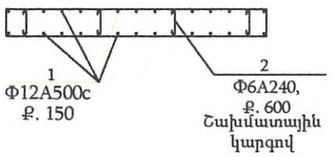

Կտրվածք 3-3 Մ 1:50

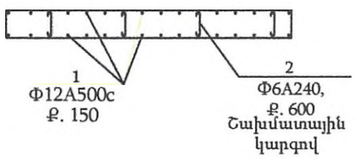

Կեռ Կ - 1. Մ 1 : 10

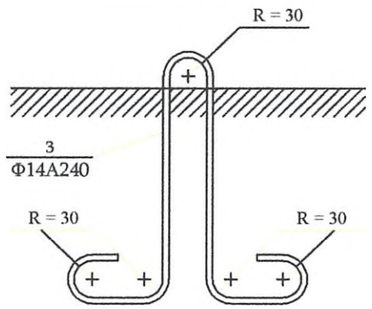

Կոնստրուկցիաների տարրերի մասնագիրը

Տարր N	ՆՇԱՆԱԿՈՒՄԸ		Քանակը հատ	Ծանոթություն
	Ծածկի սալ ԾՍ-1			
1	Φ12 A 500c	L = 2260	14	28.1 կգ
1*	Φ12 A 500c	L = 278-670	4	2.4 կգ
2	Φ12 A 500c	L = 1540-2060	14	22.3 կգ
3	Φ12 A 500c	L = 240	2	0.43 կգ
4	Φ6 A240	L = 214	12	0.58 կգ
5	Φ14 A240	L = 560	4	0.50 կգ
6	Բետոն B 20			0.86 մ^3

ՆԿ 0+00 դիտահորի աշխատանքների ծավալներ

Հ/Հ	Աշխատանքի անվանումը	Չափ. միավ.	Քանակը	Ծանոթութ.
	Հողային աշխատաքներ			
1	Խրամուղու և փոսորակի մշակում V կարգի բնահողերում կողլիցքով	մ^3	58.0	9^8
2	Խրամուղու և փոսորակի մշակում V կարգի բնահողերում կողլիցքով ձեռքով	մ^3	24.9	9^8
3	Խճի նախապատրաստական շերտի իրականացում δ=10սմ հաստությամբ	մ^3	0.62	
4	Ետլիցք իրականացում տեղի բնահողից խտացումով	մ^3	79.23	
5	Ավելորդ բնահողի հարթեցում տեղում տեղափոխելով մինչև 30մ	մ^3	3.67	
6	Հորի հատակի իրականացում B15, F150, W4 դասի բետոնով	մ^3	1.29	
7	Հորի պատերի իրականացում B15, F150, W4 դասի բետոնով	մ^3	3.92	
8	Նախապատրաստական շերտի իրականացում բետոնից B7.5 մակնիշի	մ^3	0.44	

Ծանոթություն

1. Սույն թերթը նայել N 2-24 և 26-42 թերթերի հետ համատեղ:

«ԴԵԼՏԱՇԻՆ» ՍՊԸ			Պատվիրատու - Արարատի համայնքապետարան		Պայմանագիր N ԱՄԱՀ-ՄԱԾՁԲ-25/26	
			<<Արարատ համայնքի Արմաշ բնակավայրի տեխնիկական ջրի ջրատարի և խմոցների կառուցման աշխատանքների նախագծանախահաշվային փաստաթղթերի մշակում>>			
Ն. Գ. Ճ.	Ն. Սարգսյան					
Նախագծ.	Գ. Գասպարյան					
Ստուգեց	Ա. Ղուկասյան		N 1 ջրընդունիչի ամրանավորման հատակագիծ, կտրվածքներ, մասնագիր և աշխատանքների ծավալներ	Փուլ	Թերթ	Թերթեր
				Ա. Ն.	25	42

Հատակագիծ Մ 1:50

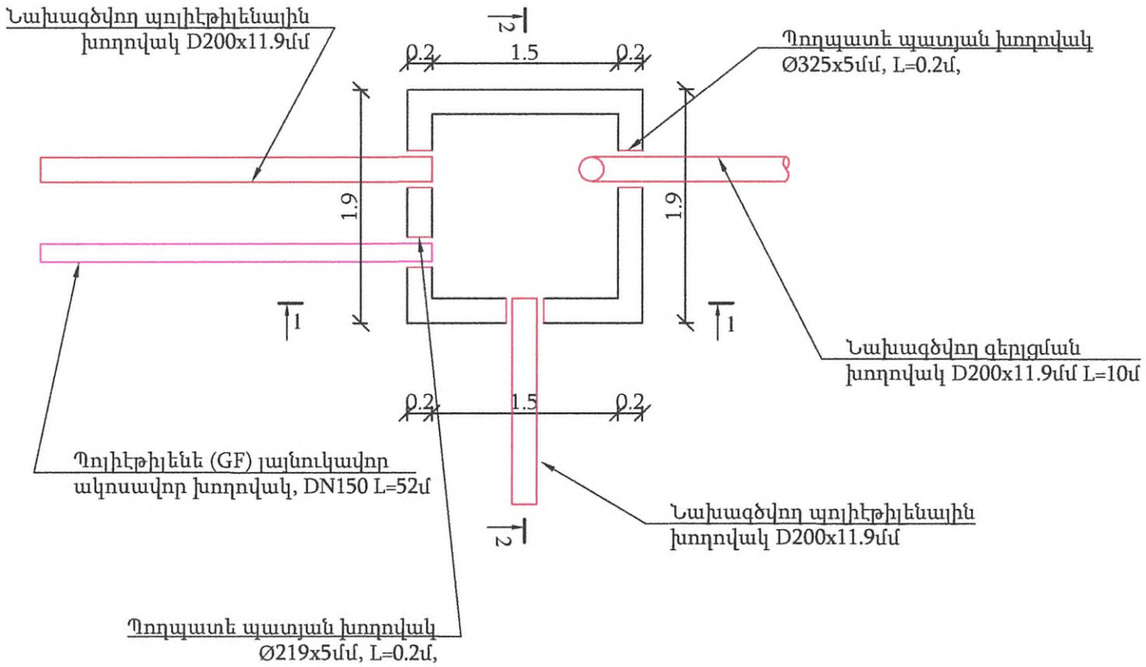

Կտրվածք 2-2
Մ 1:50

Կտրվածք 1- 1
Մ 1:50

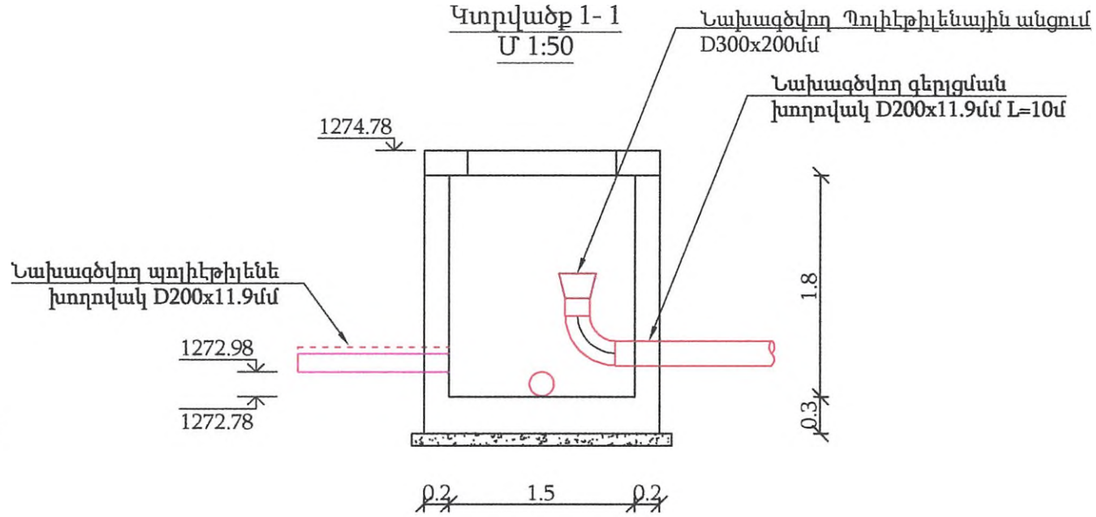

Դրենաժային D150մմ խողովակի ֆրագմենտ անցքերի դասավորությամբ, Մ 1:10

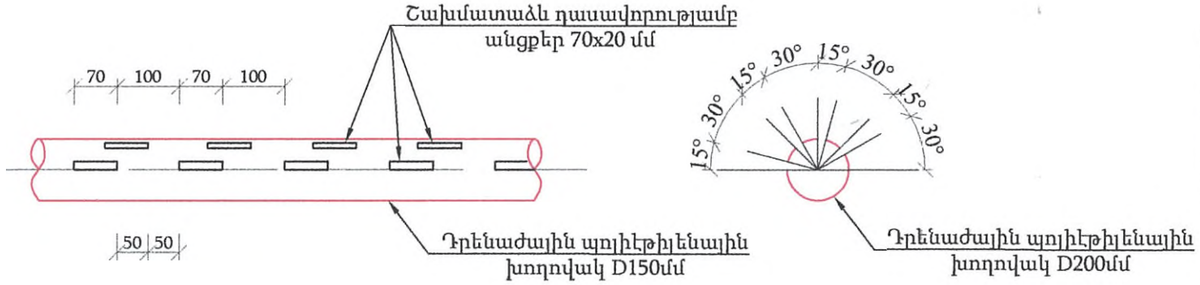

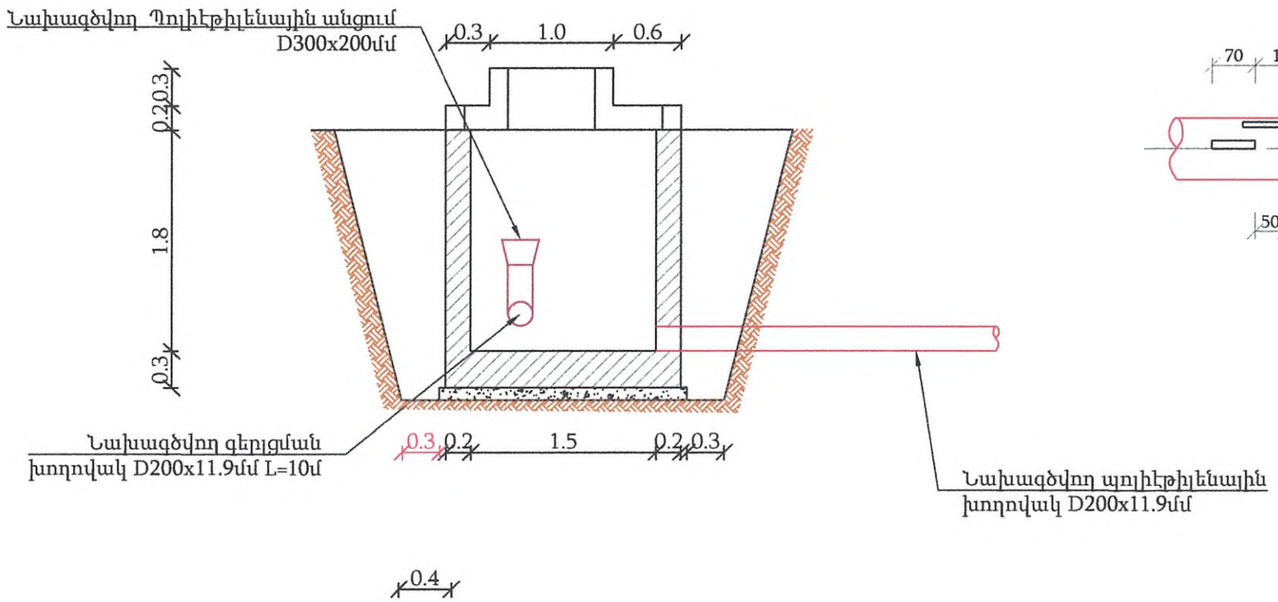

Ծանոթություն

1. Սույն թերթը նայել N 2-25 և 27-42 թերթերի հետ համատեղ:

«ԴԵԼՏԱՇԻՆ» ՍՊԸ			Պատվիրատու - Արարատի համայնքապետարան		Պայմանագիր N ԱՄԱՀ-ՄԱՇՁԲ-25/26	
			<<Արարատ համայնքի Արմաշ բնակավայրի տեխնիկական ջրի ջրատարի և խմոցների կառուցման աշխատանքների նախագծանախահաշվային փաստաթղթերի մշակում>>			
Ն. Գ. Ճ.	Ն. Սարգսյան					
Նախագծ.	Գ. Գասպարյան					
Ստուգեց	Ա. Ղուկասյան		N 1 ջրընդունիչի հատակագիծ, կտրվածքներ և դրենաժի անցքերի հատակագիծ	Փուլ	Թերթ	Թերթեր
				Ա. Ն.	26	42

Միաձույլ կոնստրուկցիաների տարրերի մասնագիրը

Տարր N	ՆՇԱՆԱԿՈՒՄԸ		Քանակը հատ	Ծանոթություն
	Միաձույլ ե/բ հատակ			
1	Φ12A500c	L = 1900 մմ	48	81 կգ
2	Φ6A240	L = 440 մմ	14	1.4 կգ
	Բետոն B 15			1.10 մ³
	Նախապատրաստական շերտ B 7.5 դասի			0.4 մ³
	Միաձույլ ե/բ պատ			
3	Φ8A500c	L = 1760	14	9.7 կգ
4	Φ8A500c	L = 1860	13	9.5 կգ
5	Φ6A240	L = 310	12	8.3կգ
6	Φ12A500c	L = 2910/2410	4/4	18.9 կգ
	Բետոն B 15			2.45 մ³
	Ցանց Ց-1			
7	Φ6A240	L = 1900	12	5.1 կգ
8	Φ6A240	L = 200	40	1.8 կգ
	Հատակի խճե նախապատրաստական շերտ, h=200մմ			1.1 մ³
	Բետոնե հատակ B12.5, h=80մմ			0.18 մ³
	Հատակի ցեմենտավազային հարթեցնող շերտ, h=20մմ			2.25 մ²
	Պատերի ջրամեկուսացում 1 շերտ բիտումե մաստիկով			15.0 մ²

Հիմքի հատակագիծը ±0.00 նիշի վրա

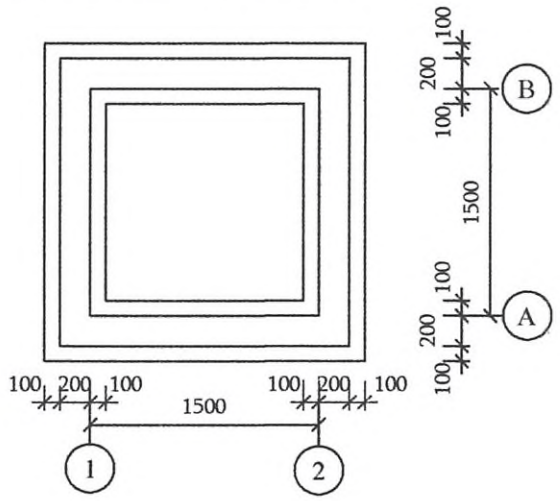

Պատյան խողովակների տեղադիրքային հատակագիծ

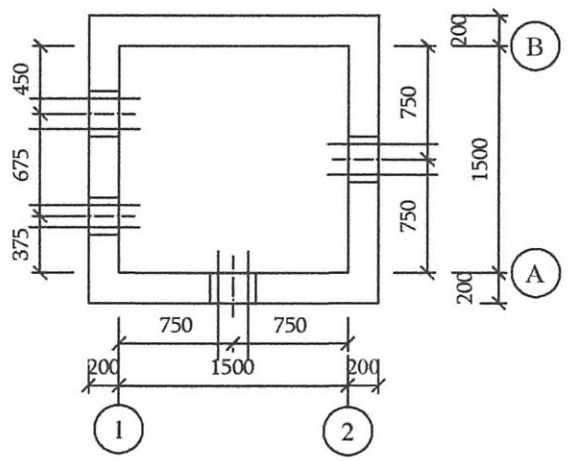

Ծածկի հատակագիծը +2.02 նիշում

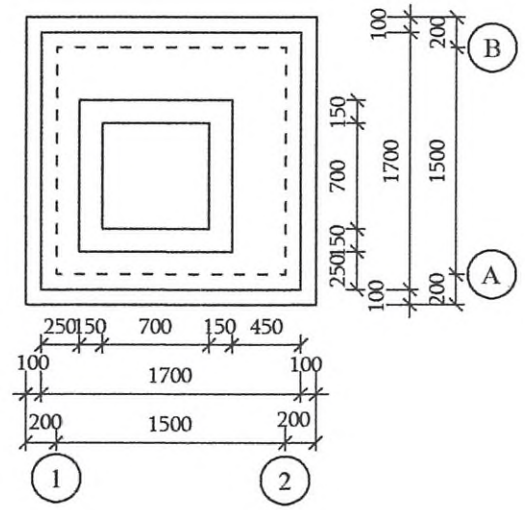

Ե/Բ հատակ B12.5 դասի, h = 300 մմ

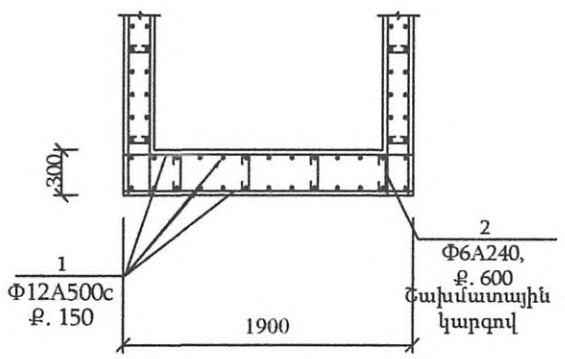

Կտրվածք 1 - 1

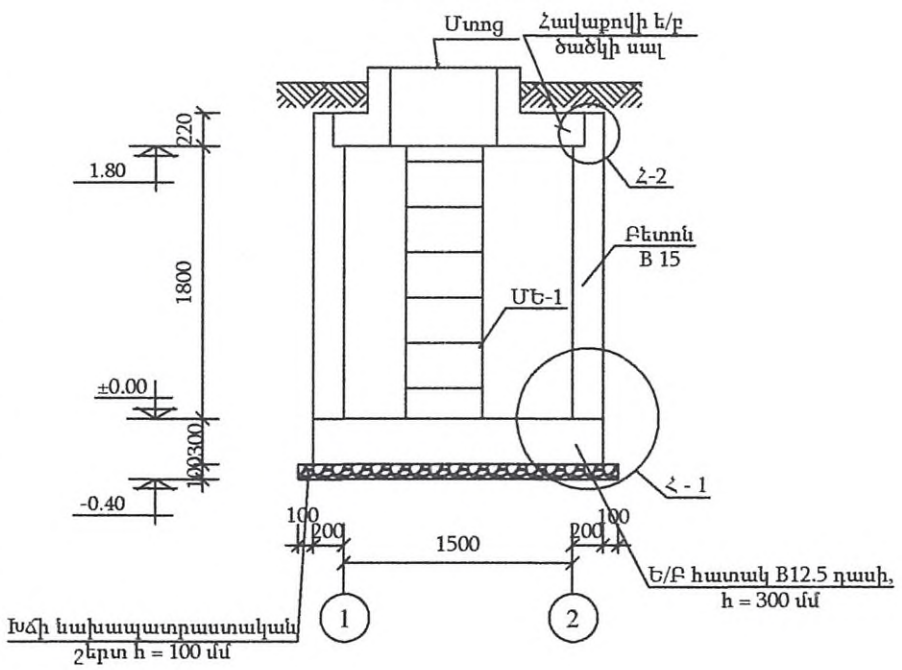

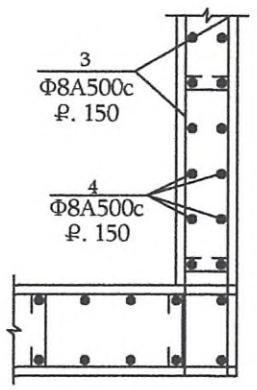

Զողերի մասնագիր

Դիրք	Էսքիզ
2	360+75; 360; 795
3	150; R40; 2260/2480
4	1650; R40; 2780; 1100
5	310
6	50; 2860/2360

Հանգույց Հ - 2

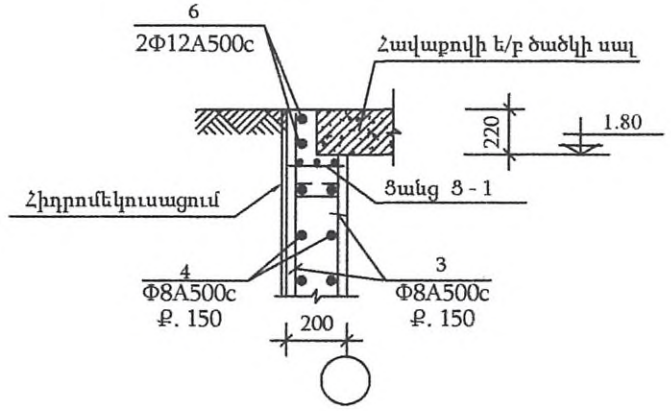

Ցանց Ց - 1

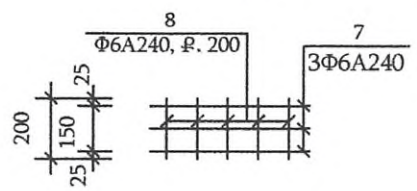

«ԴԵԼՏԱՇԻՆ» ՍՊԸ			Պատվիրատու - Արարատի համայնքապետարան	Պայմանագիր N ԱՄԱՀ-ՍԱՄՁԲ-25/26	
Ն. Գ. Ճ.	Ն. Մարգսյան		<<Արարատ համայնքի Արմաշ բնակավայրի տեխնիկական ջրի ջրատարի և խմոցների կառուցման աշխատանքների նախագծանախահաշվային փաստաթղթերի մշակում>>		
Նախագծ.	Գ. Գասպարյան				
Ստուգեց	Ա. Ղուկասյան		Ե/բ միաձույլ N1 ջրընդունիչ	Փուլ	Թերթ	Թերթեր
				Ա. Ն.	27	42

Հավաքովի ե/բ ծածկի սալ ԾՍ

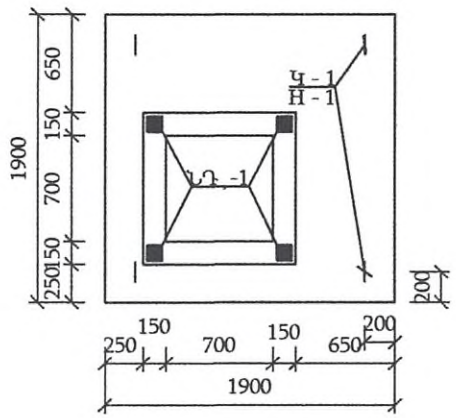

ԾՍ ծածկի սալի ամրանավորում

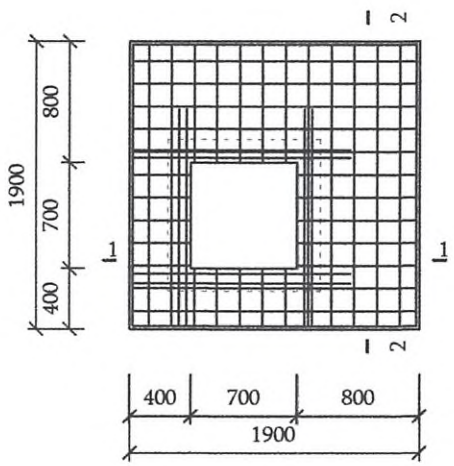

ՆԴ, - 1

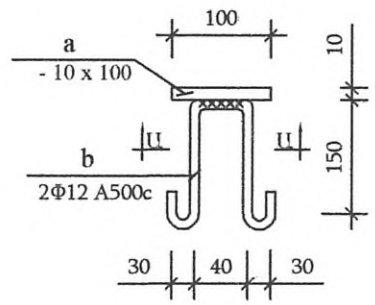

Ա - Ա

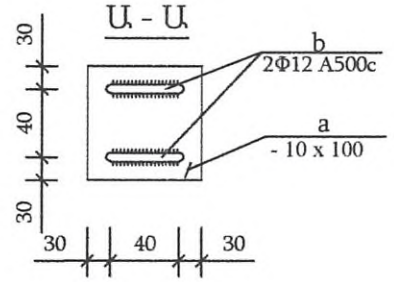

Կտրվածք 1 - 1

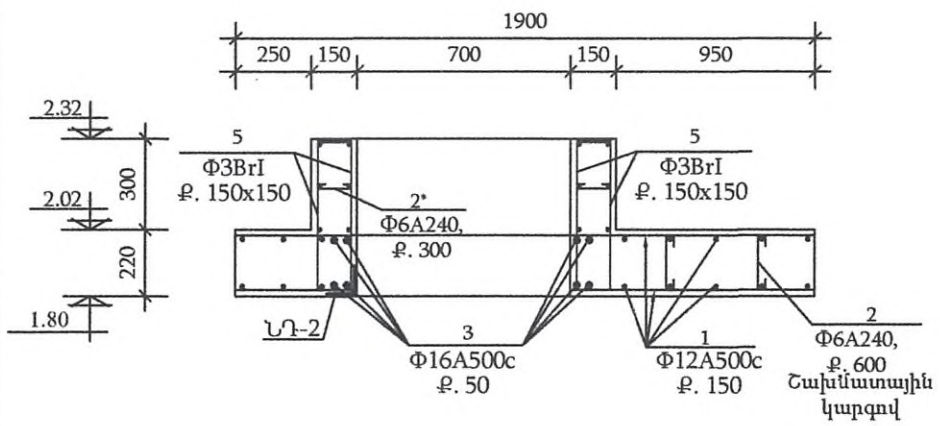

ՆԴ-2

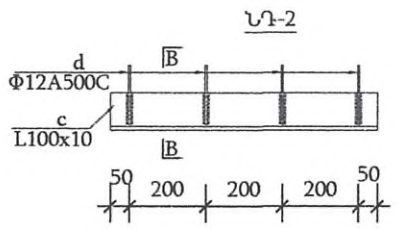

B - B

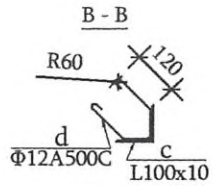

Կտրվածք 2 - 2

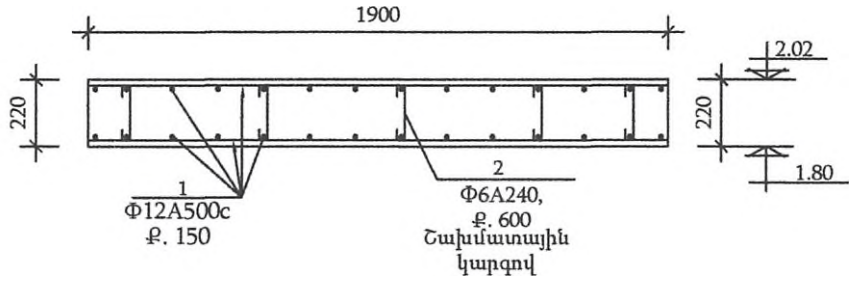

Կեռ Կ - 1. Մ 1 : 10

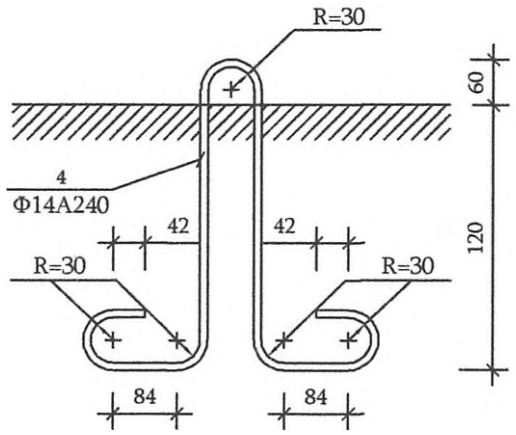

Կոնստրուկցիաների տարրերի մասնագիրը

Տարր N	ՆՇԱՆԱԿՈՒՄԸ		Քանակը հատ	Ծանոթություն
	Ծածկի սալ ԾՍ			
1	Φ12 A 500c	ΣL = 90.2 մ	--	80.1 կգ
2	Φ6 A240	L = 320	9	0.64 կգ
3	Φ16 A 500c	L = 1500	16	37.9 կգ
4	Φ14 A 240	L = 840	4	4.1 կգ
5	Φ3BrI	S = 0.5 մ^2	8	3.0 կգ
2*	Φ6 A240	L = 250	12	0.7 կգ
	Ներդիր դետալ ՆԴ-1		4	6.8 կգ
a	-10x100	L = 100	1	0.8 կգ
b	Φ12 A 500c	L = 520	2	0.9 կգ
	Ներդիր դետալ ՆԴ-2		1	12.8 կգ
c	L100x10	L = 700	1	10.6 կգ
d	Φ12 A 500c	L = 620	4	2.2 կգ
	Բետոն B 20			0.85 մ^3

Ձողերի մասնագիր

Դիրք	Էսքիզ
2	320
2*	250

«ԴԵԼՏԱՇԻՆ» ՍՊԸ			Պատվիրատու - Արարատի համայնքապետարան	Դայմանագիր N ԱՄԱՀ-ՄԱԾՋԲ-25/26	
Ն. Գ. Ճ.	Ն. Մարգսյան		<<Արարատ համայնքի Արմաշ բնակավայրի տեխնիկական ջրի ջրատարի և խմոցների կառուցման աշխատանքների նախագծանախահաշվային փաստաթղթերի մշակում>>		
Նախագծ.	Գ. Գասպարյան				
Ստուգեց	Ա. Դուկասյան		Ե/բ միաձույլ N1 ջրընդունիչի ծածկի սալ ԾՍ, Ներդիր դետալ ՆԴ-1, ՆԴ-2, մասնագիր	Փուլ	Թերթ	Թերթեր
				Ա. Ն.	28	42

ՄՄ-1 մտոցի ՄԴ-1 դռնակի հատակագիծ

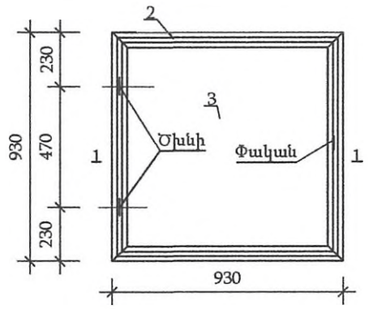

1-1

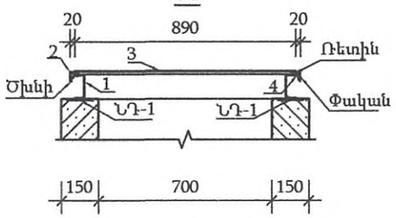

Մետաղական ելարան ՄԵ-1

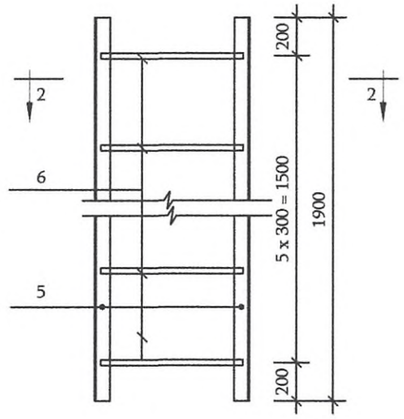

2 - 2

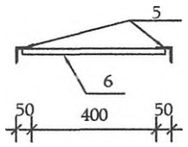

Զողերի Մասնագիր

Դիրք	Էսքիզ
b	50 120

Մեկ ե/բ էլեմենտի ամրանի մասնագիրը

Հ/Հ	Ծանոթություն	Քան. հատ.	Քաշը, կգ
	Պատյան խողովակ ՊԽ D300	1	31.2
a	Խող. D325x5մմ L = 200	1	7.9
b	Φ12A500c L = 170	4	0.6
c	Φ16A500c L = 900	16	22.7
	Պատյան խողովակ ՊԽ D200	3	85.8
a	Խող. D219x5մմ L = 200	1	5.3
b	Φ12A500c L = 170	4	0.6
c	Φ16A500c L = 900	16	22.7
	Մետաղական դռնակ ՄԴ-1	1	66.6
1	[10 L = 900	4	31.0
2	L56x36x4 L = 930	4	10.5
3	-4 x 890 L = 890	1	24.9
4	L40x3 L = 100	1	0.2
	Ռետին Φ20 L = 3520	1	
	Ծխնի Φ14	2	
	Փական	1	
	Մետաղական ելարան ՄԵ-1	1	17.0
5	L50x4 L = 1900	2	11.6
6	Φ18A240 L = 450	6	5.4

Պատյան խողովակ

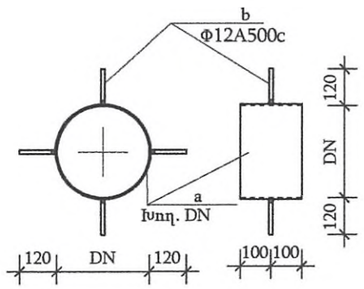

Պատյան խողովակի ամրանավորման հանգույց

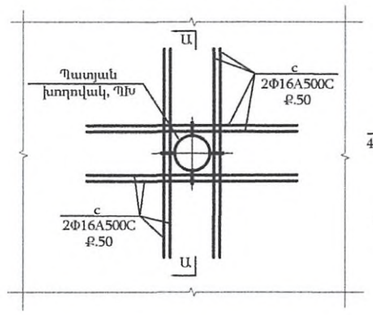

Ա - Ա

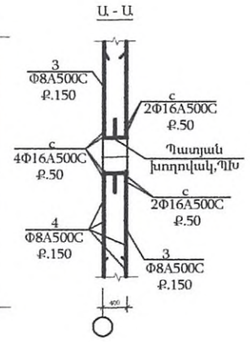

	«ԴԵԼՏԱՇԻՆ» ՍՊԸ		Պատվիրատու - Արարատի համայնքապետարան	Պայմանագիր N ԱՄԱՀ-ՄԱՇՁԲ-25/26		
Ն. Գ. Ճ.	Ն. Սարգսյան		<<Արարատ համայնքի Արմաշ բնակավայրի տեխնիկական ջրի ջրատարի և խմոցների կառուցման աշխատանքների նախագծանախահաշվային փաստաթղթերի մշակում>>			
Նախագծ.	Գ. Գասպարյան					
Ստուգեց	Ա. Դուկասյան		Մետաղական դուռ ՄԴ-1, Մետաղական ելարան ՄԵ-1, պատյան խողովակի անցքի ամրանավորման սխեմա, մասնագիր	Փուլ	Թերթ	Թերթեր
				Ա. Ն.	29	42

N 1 ջրընդունիչի աշխատանքների ծավալներ

Հ/Հ	Աշխատանքի անվանումը	Չափ. միավ.	Քանակը	Ծանոթութ.
	Հողային աշխատաքներ			
1	Խրամուղու և փոսորակի մշակում V կարգի բնահողերում կողլիցքով	մ^3	7.7	9^8
2	Խրամուղու և փոսորակի մշակում VI կարգի բնահողերում կողլիցքով	մ^3	3.3	9^9
3	Նախապատրաստական շերտի իրականացում ավազից δ=10սմ հաստությամբ	մ^3	0.72	
4	Պաշտպանիչ շերտի իրականացում ավազից	մ^3	1.8	
5	Ետլիցք իրականացում տեղի բնահողից խտացումով	մ^3	8.48	
6	Ավելորդ բնահողի հարթեցում տեղում տեղափոխելով մինչև 30մ	մ^3	2.52	
	Ջրագիծ			
7	Պոլիէթիլենային խողովակ D200x11.9մ, P=1.0ՄՊա	գծմ	10.0	ՊՍՏ 18599-2001
8	Պոլիէթիլենային խողովակի D200x11.9մմ լվացում, վարակազերծում փորձարկում	գծմ	10.0	
9	Պոլիէթիլենե (GF) լայնուկավոր ակոսավոր խողովակներ, DN150, SN8	գծմ	52.0	ՊՍՏ 18599-2001
10	Ռետինե խցօղակ DN150(GF)	հատ	9	
11	Պոլիէթիլենային (GF) DN150մմ խողովակի վրա 70x20մմ չափերի անցքի բացում	հատ	1224	
12	Պոլիէթիլենային արմունկ D200մմ, α=90°, P=1.0 ՄՊա	հատ	1	
13	Պոլիէթիլենային անցում D300x200մմ, P=1.0 ՄՊա	հատ	1	
14	Ողողատե պատյան խողովակ Ø325x5մմ, L=0.2մ, 3 հատ	կգ	23.7	
15	Ողողատե պատյան խողովակ Ø219x5մմ, L=0.2մ, 1 հատ	կգ	5.28	
	Հակադարձ ֆիլտրի ստեղծում			
16	1 ÷ 3մմ տրամագծի նախօրոք լվացված միջինահատիկ ավազի շերտի ստեղծում	մ^3	9.6	
17	5 ÷ 10մմ տրամագծի նախօրոք լվացված բազալտե խճի շերտի ստեղծում	մ^3	10.3	
18	40 ÷ 70մմ տրամագծի նախօրոք լվացված բազալտե խճի շերտի ստեղծում	մ^3	10.2	

ՀԱԿԱԴԱՐՁ ՖԻԼՏՐԻ ՇԵՐՏԵՐԻ ԱՆՎԱՆԱՑԱՆԿ

① Միջինահատիկ ավազ, տրամագիծը՝ 1-3 մմ, ե/միջ=200մմ

② Բազալտե խիճ. տրամագիծը՝ 5-10 մմ, ե/միջ=200մմ

③ Բազալտե խիճ. տրամագիծը՝ 40-70 մմ, ե/միջ=250մմ

ՀԱԿԱԴԱՐՁ ՖԻԼՏՐԻ ԽՐԱՄՈՒՂՈՒ ԿՏՐՎԱԾՔ
Մ 1:50

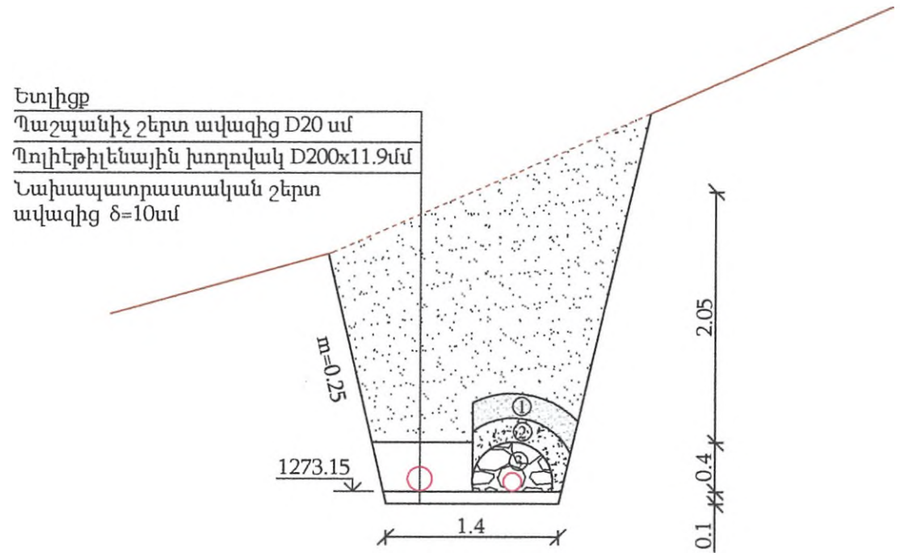

Ծանոթություն

1. Սույն թերթը նայել N 2-29 և 31-42 թերթերի հետ համատեղ:

«ԴԵԼՏԱՇԻՆ» ՍՊԸ			Պատվիրատու - Արարատի համայնքապետարան		Պայմանագիր N ԱՄԱՀ-ՄԱԾՁԲ-25/26	
			<<Արարատ համայնքի Արմաշ բնակավայրի տեխնիկական ջրի ջրատարի և խմոցների կառուցման աշխատանքների նախագծանախահաշվային փաստաթղթերի մշակում>>			
Ն. Գ. Ճ.	Ն. Մարգսյան					
Նախագծ.	Գ. Գասպարյան					
Ստուգեց	Ա. Ղուկասյան		N 1 ջրընդունիչի հակադարձ ֆիլտրի կտրվածք և աշխատանքների ծավալներ	Փուլ	Թերթ	Թերթեր
				Ա. Ն.	30	42

12մ երկարությամբ N1 խմոցի հատակագիծ
Մ 1:100

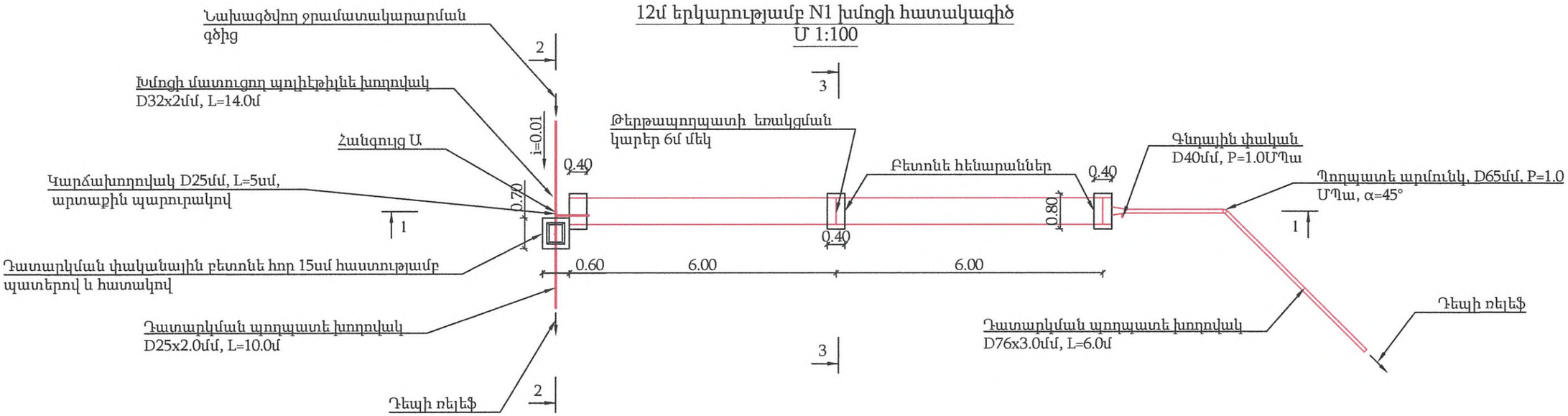

Կտրվածք 1-1
Մ 1:100

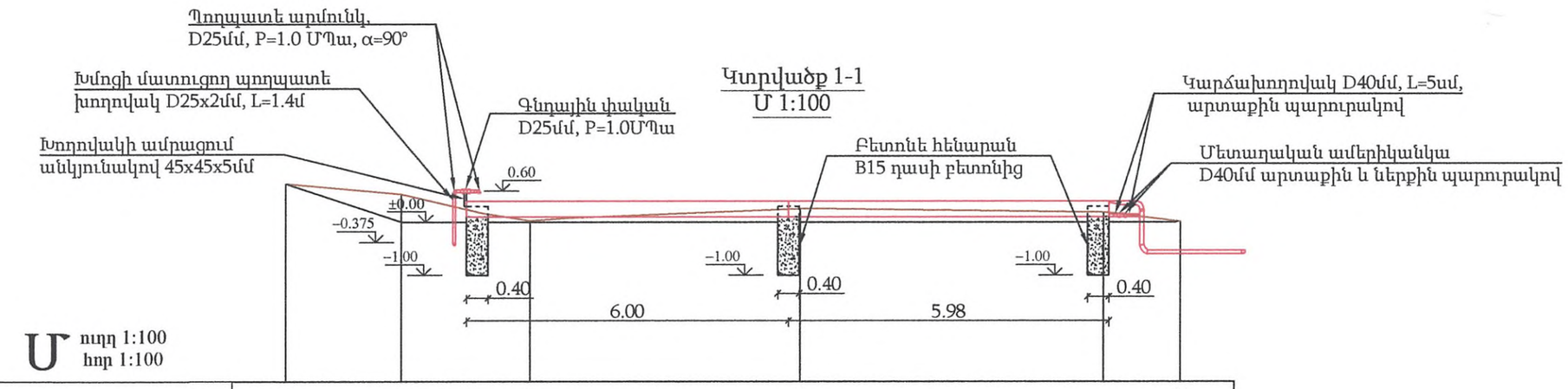

Մ ուղղ 1:100
հոր 1:100

Հողի նիշերը	1265.74	1265.55	1265.05	1265.24	1265.21	1265.02
Հեռավորությունը		2.2	2.4	5.0	5.7	1.4

Կտրվածք 2-2
Մ 1:50

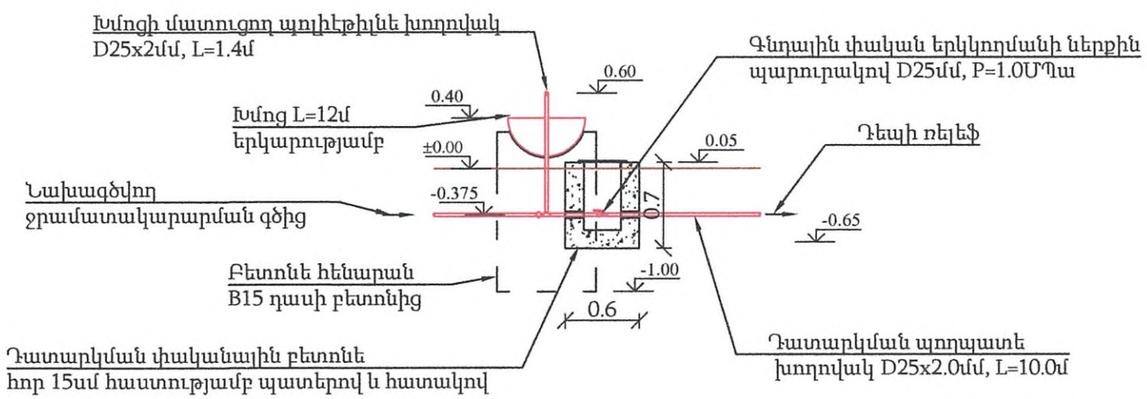

Ծանոթություն

1. Սույն թերթը նայել N 2-30 և 32-42 թերթերի հետ համատեղ:

«ԴԵԼՏԱՇԻՆ» ՍՊԸ			Պատվիրատու - Արարատի համայնքապետարան		Պայմանագիր N ԱՄԱՀ-ՍԱԾՁԲ-25/26	
			«Արարատ համայնքի Արմաշ բնակավայրի տեխնիկական ջրի ջրատարի և խմոցների կառուցման աշխատանքների նախագծանախահաշվային փաստաթղթերի մշակում»			
Ն. Գ. Ճ.	Ն. Սարգսյան					
Նախագծ.	Գ. Գասպարյան					
Ստուգեց	Ա. Ղուկասյան		N1 խմոցի հատակագիծ, կտրվածքներ	Փուլ	Թերթ	Թերթեր
				Ա. Ն.	31	42

Կտրվածք 3-3
Մ 1:50

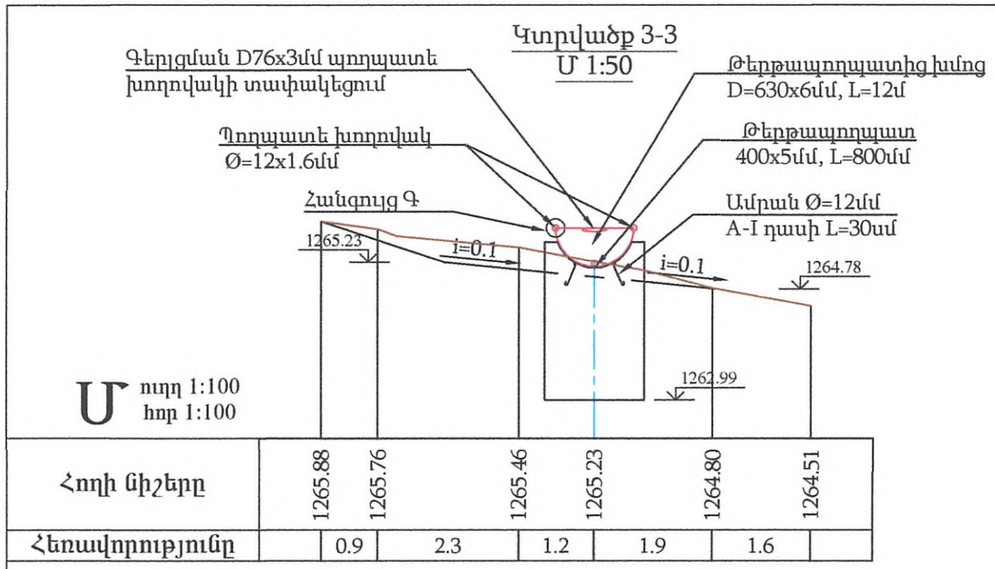

Հողի նիշերը	1265.88	1265.76	1265.46	1265.23	1264.80	1264.51
Հեռավորությունը		0.9	2.3	1.2	1.9	1.6

Խմոցի դատարկման հանգույց
Մ 1:50

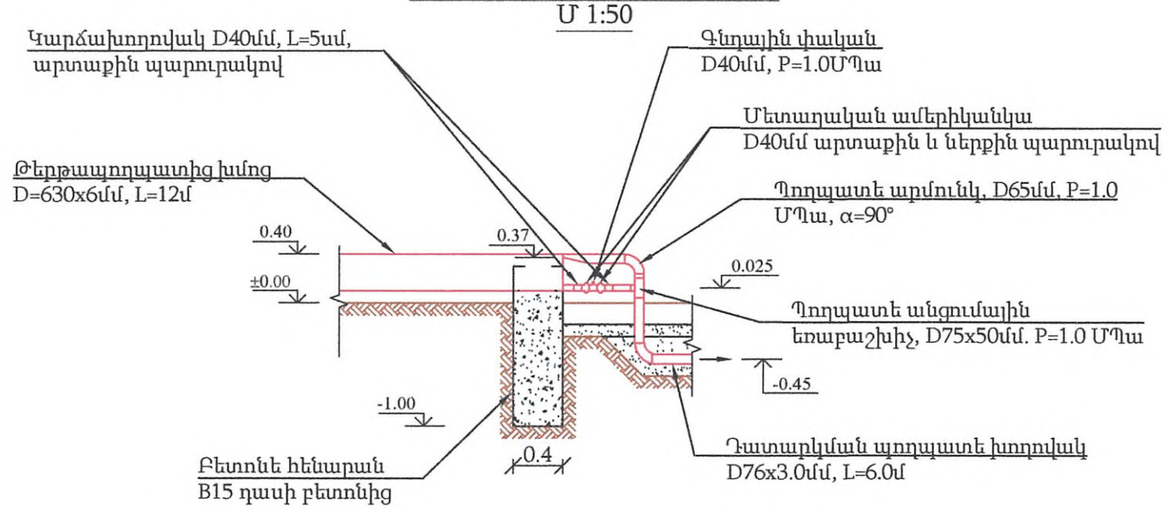

Հանգույց Ա
Մ 1:20

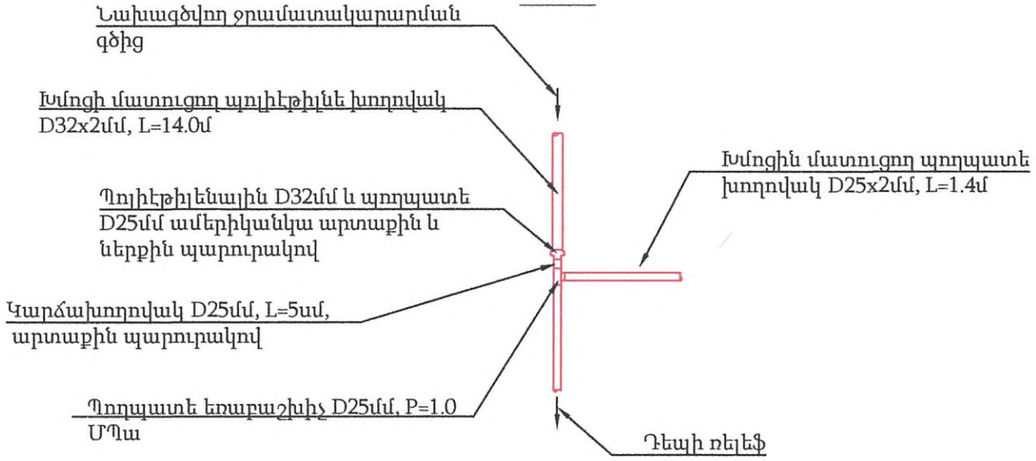

Ծանոթություն

1. Սույն թերթը նայել N 2-31 և 33-42 թերթերի հետ համատեղ:

«ԴԵԼՏԱՇԻՆ» ՍՊԸ			Պատվիրատու - Արարատի համայնքապետարան		Պայմանագիր N ԱՄԱՀ-ՍԱՇՁԲ-25/26	
Ն. Գ. Ճ.	Ն. Սարգսյան		«Արարատ համայնքի Արմաշ բնակավայրի տեխնիկական ջրի ջրատարի և խմոցների կառուցման աշխատանքների նախագծանախահաշվային փաստաթղթերի մշակում»			
Նախագծ.	Գ. Գասպարյան					
Ստուգեց	Ա. Ղուկասյան		N1 խմոցի կտրվածք և հանգույցներ	Փուլ	Թերթ	Թերթեր
				Ա. Ն.	32	42

12մ երկարությամբ N2 խմոցի հատակագիծ
Մ 1:100

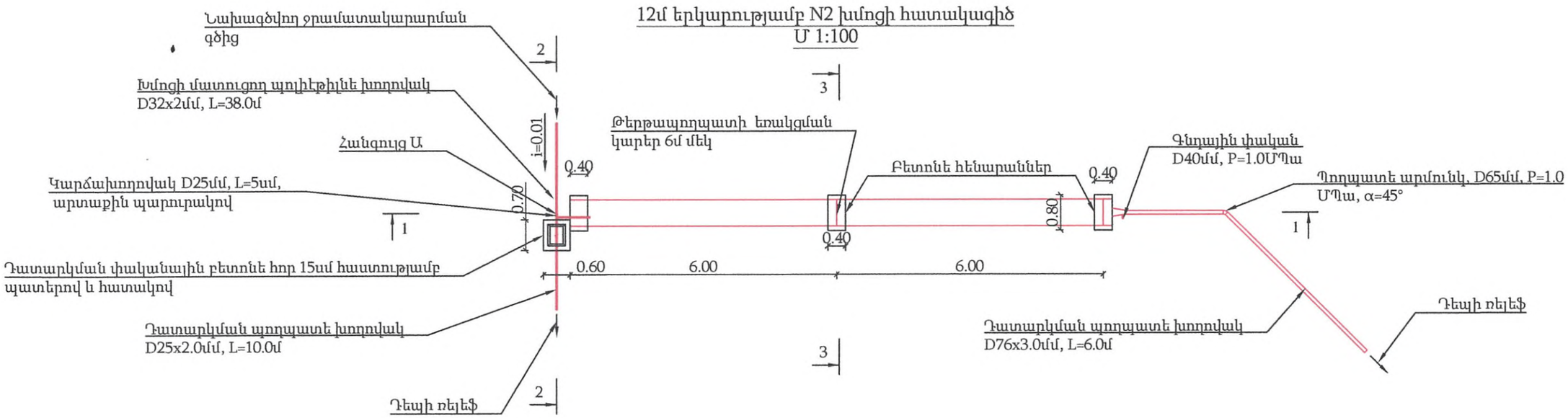

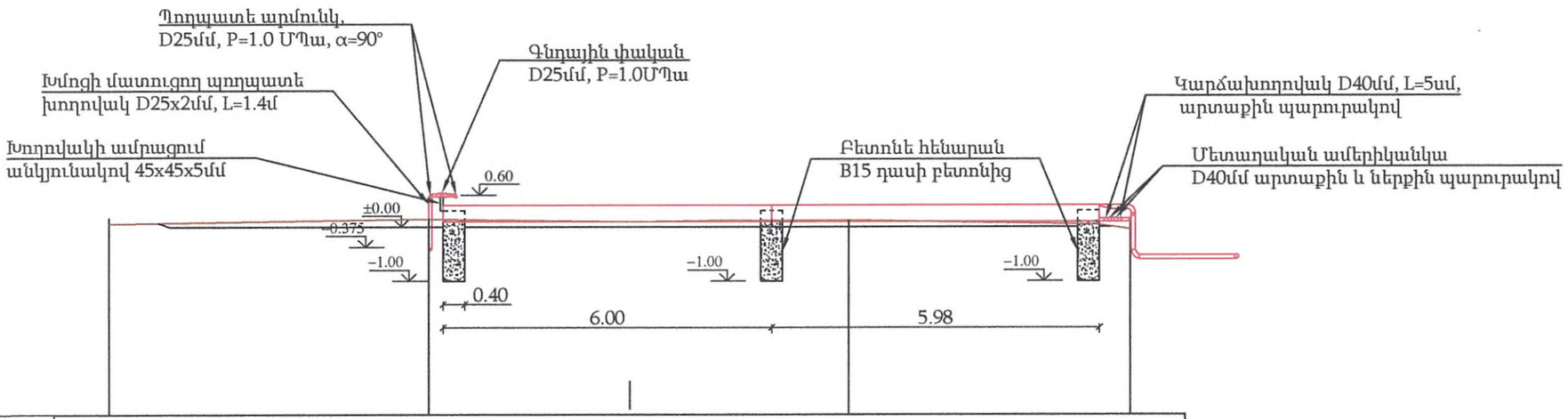

Մ ուղղ 1:100
հոր 1:100

Հողի նիշերը	1173.89	1173.98	1173.92	1173.96	1173.79
Հեռավորությունը		5.8	5.8	5.8	5.8

Կտրվածք 2-2
Մ 1:50

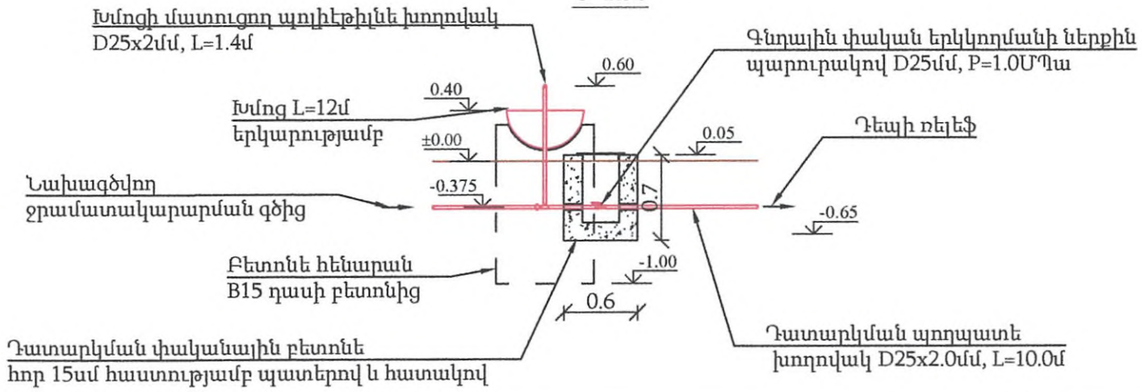

Ծանոթություն

1. Սույն թերթը նայել N 2-32 և 34-42 թերթերի հետ համատեղ:

«ԴԵԼՏԱՇԻՆ» ՍՊԸ			Պատվիրատու - Արարատի համայնքապետարան	Պայմանագիր N ԱՄԱՀ-ՄԱԾՁԲ-25/26	
			«Արարատ համայնքի Արմաշ բնակավայրի տեխնիկական ջրի ջրատարի և խմոցների կառուցման աշխատանքների նախագծանախահաշվային փաստաթղթերի մշակում»		
Ն. Գ. Ճ.	Ն. Սարգսյան				
Նախագծ.	Գ. Գասպարյան				
Ստուգեց	Ա. Ղուկասյան		N2 խմոցի հատակագիծ, կտրվածքներ	Փուլ	Թերթ	Թերթեր
				Ա. Ն.	33	42

Կտրվածք 3-3
Մ 1:50

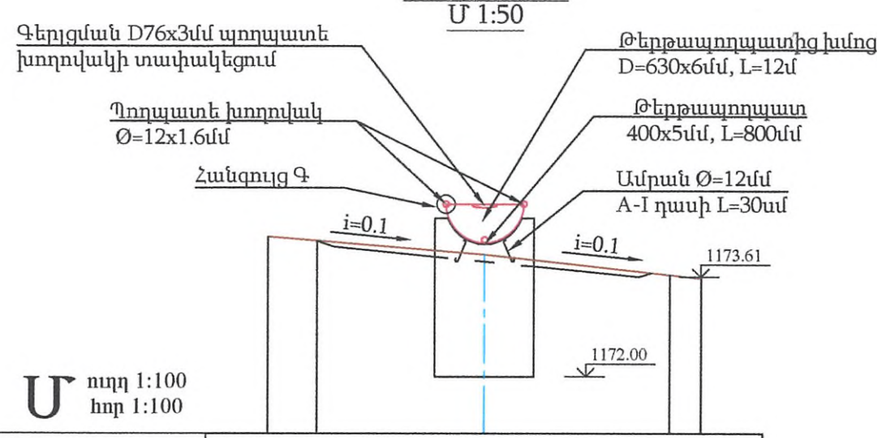

Մ ուղղ 1:100
հոր 1:100

Հողի նիշերը	1174.26	1174.20	1173.98	1173.64	1173.59
Հեռավորությունը		0.8	2.7	3.0	0.5

Խմոցի դատարկման հանգույց
Մ 1:50

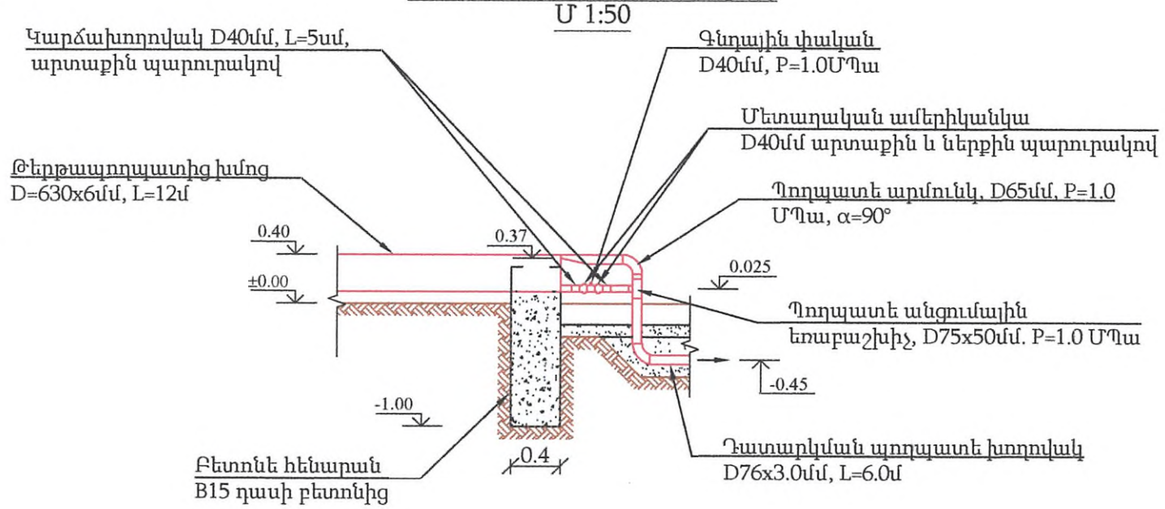

Հանգույց Ա
Մ 1:20

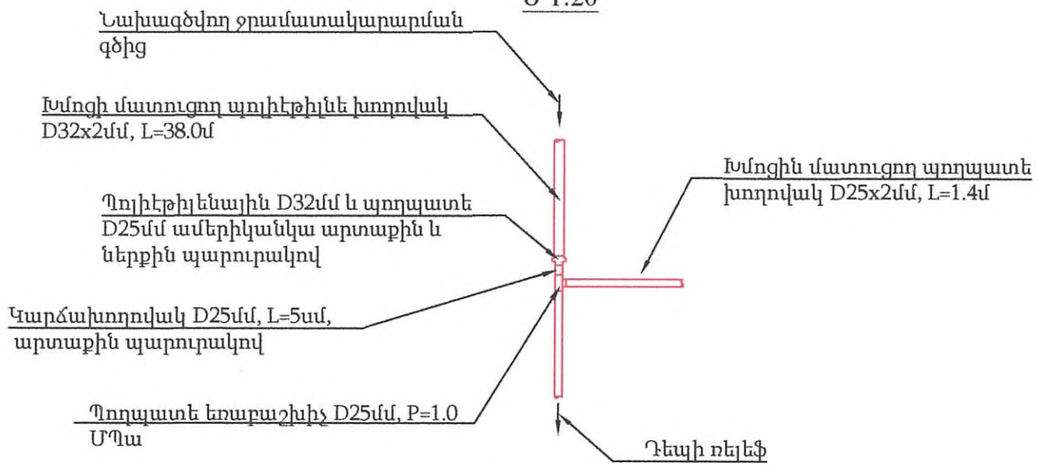

Ծանոթություն

1. Սույն թերթը նայել N 2-33 և 35-42 թերթերի հետ համատեղ:

«ԴԵԼՏԱՇԻՆ» ՍՊԸ			Պատվիրատու - Արարատի համայնքապետարան		Պայմանագիր N ԱՄԱՀ-ՄԱԾՁԲ-25/26	
Ն. Գ. Ճ.	Ն. Սարգսյան		<<Արարատ համայնքի Արմաշ բնակավայրի տեխնիկական ջրի ջրատարի և խմոցների կառուցման աշխատանքների նախագծանախահաշվային փաստաթղթերի մշակում>>			
Նախագծ.	Գ. Գասպարյան					
Ստուգեց	Ա. Ղուկասյան		N2 խմոցի կտրվածք և հանգույցներ	Փուլ	Թերթ	Թերթեր
				Ա. Ն.	34	42

12մ երկարությամբ N1 խմոցի հատակագիծ
Մ 1:100

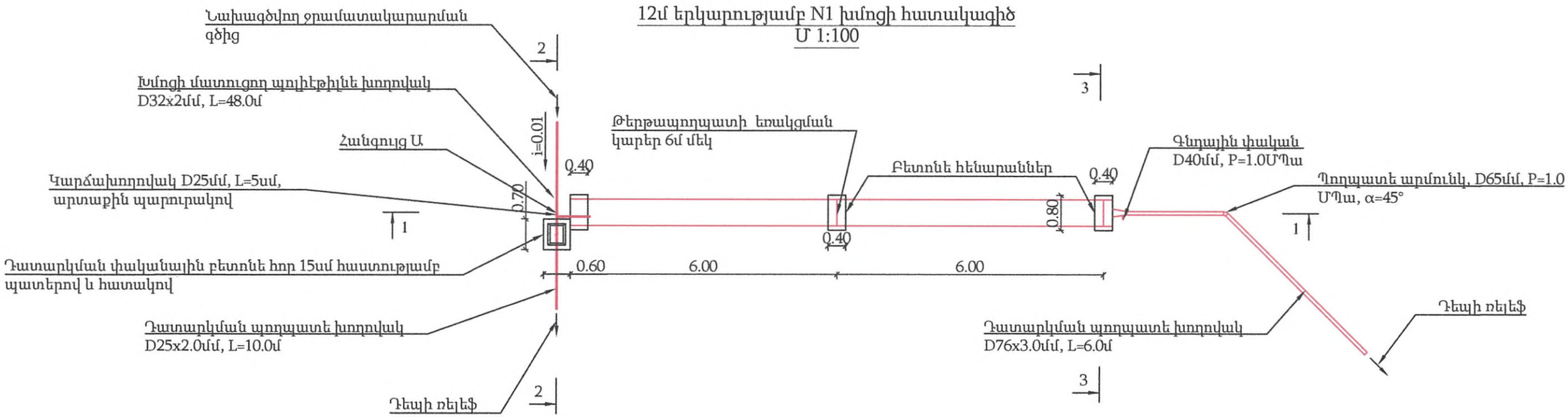

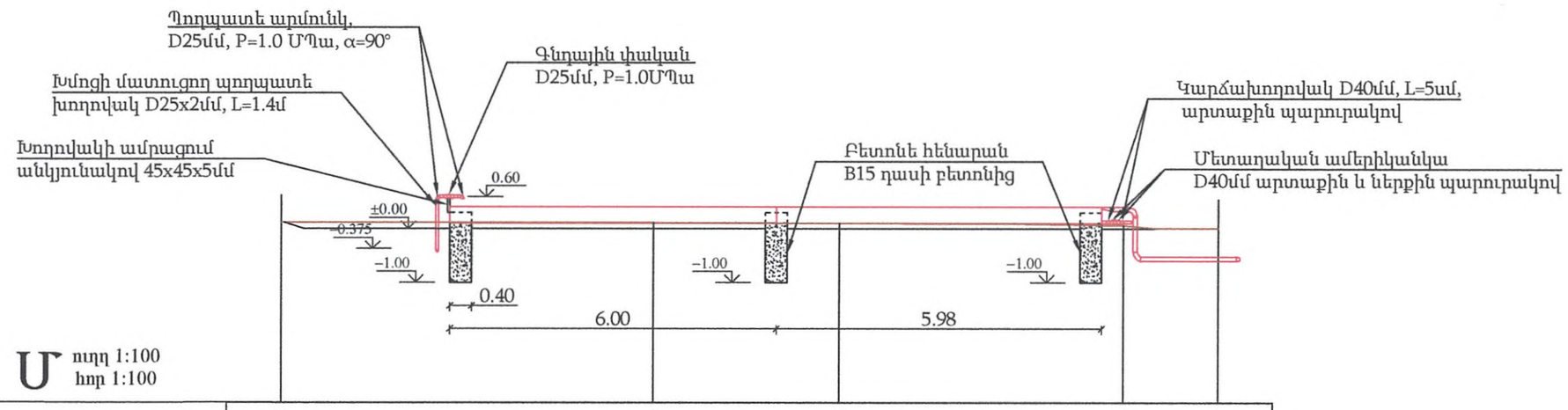

Հողի նիշերը	1150.50		1150.49		1150.48		1150.44		1150.39
Հեռավորությունը		6.8		3.4		5.2		1.7	

Կտրվածք 2-2
Մ 1:50

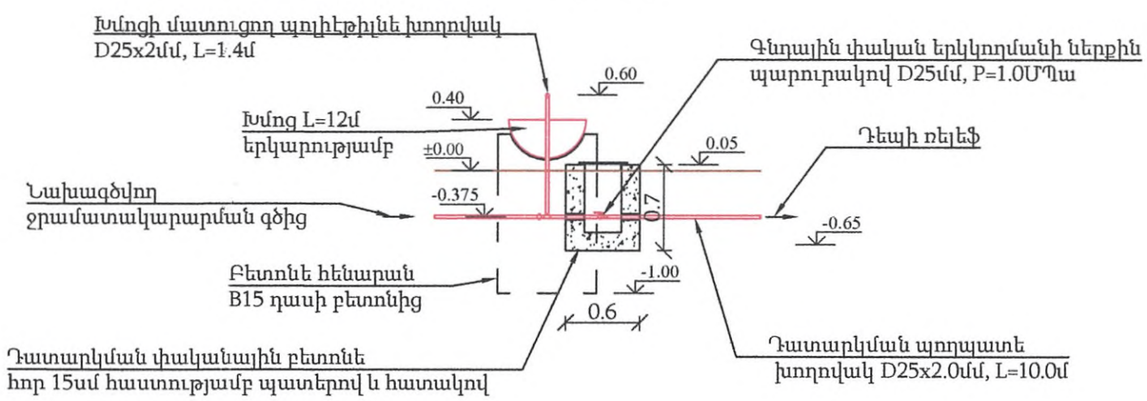

Ծանոթություն

1. Սույն թերթը նայել N 2-34 և 36-42 թերթերի հետ համատեղ:

«ԴԵԼՏԱՇԻՆ» ՍՊԸ			Պատվիրատու - Արարատի համայնքապետարան	Պայմանագիր N ԱՄԱՀ-ՄԱՇՁԲ-25/26	
Ն. Գ. Ճ.	Ն. Սարգսյան		«Արարատ համայնքի Արմաշ բնակավայրի տեխնիկական ջրի ջրատարի և խմոցների կառուցման աշխատանքների նախագծանախահաշվային փաստաթղթերի մշակում»		
Նախագծ.	Գ. Գասպարյան				
Ստուգեց	Ա. Ղուկասյան		N3 խմոցի հատակագիծ, կտրվածքներ	Փուլ	Թերթ	Թերթեր
				Ա. Ն.	35	42

Կտրվածք 3-3
Մ 1:50

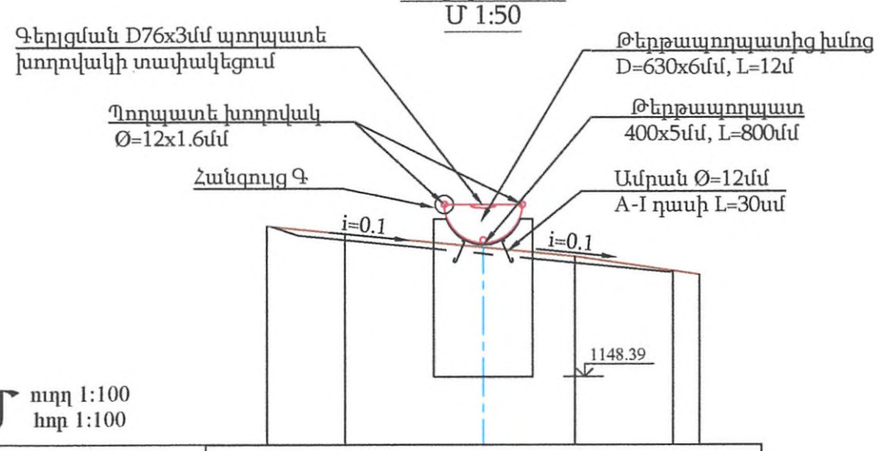

Մ ուղղ 1:100
հոր 1:100

Հողի նիշերը	1150.83	1150.71	1150.49	1150.34	1150.11	1150.05
Հեռավորությունը		1.3	2.2	1.5	1.6	0.4

Խմոցի դատարկման հանգույց
Մ 1:50

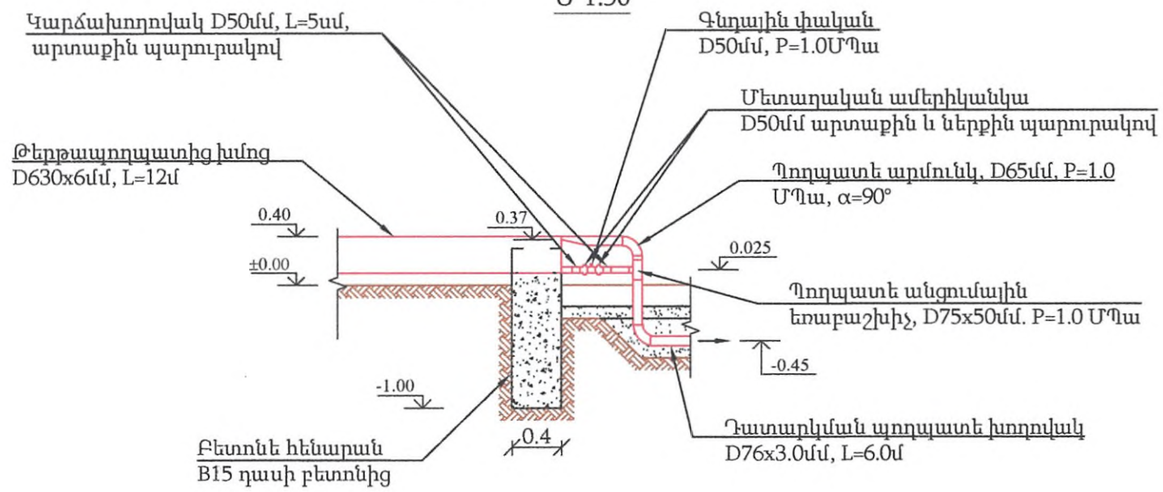

Հանգույց Ա
Մ 1:20

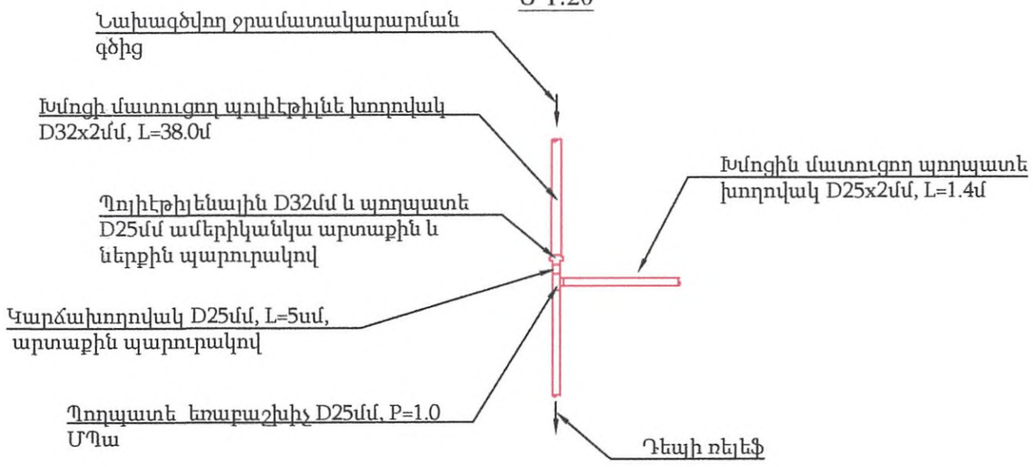

Ծանոթություն

1. Սույն թերթը նայել N 2-35 և 37-42 թերթերի հետ համատեղ:

«ԴԵԼՏԱՇԻՆ» ՍՊԸ			Պատվիրատու - Արարատի համայնքապետարան		Պայմանագիր N ԱՄԱՀ-ՄԱԾՁԲ-25/26	
			«Արարատ համայնքի Արմաշ բնակավայրի տեխնիկական ջրի ջրատարի և խմոցների կառուցման աշխատանքների նախագծանախահաշվային փաստաթղթերի մշակում»			
Ն. Գ. ճ.	Ն. Մարգսյան					
Նախագծ.	Գ. Գասպարյան					
Ստուգեց	Ա. Դուկասյան		N3 խմոցի կտրվածք և հանգույցներ	Փուլ	Թերթ	Թերթեր
				Ա. Ն.	36	42

Դատարկման փականային հորի հատակագիծ Մ 1:20

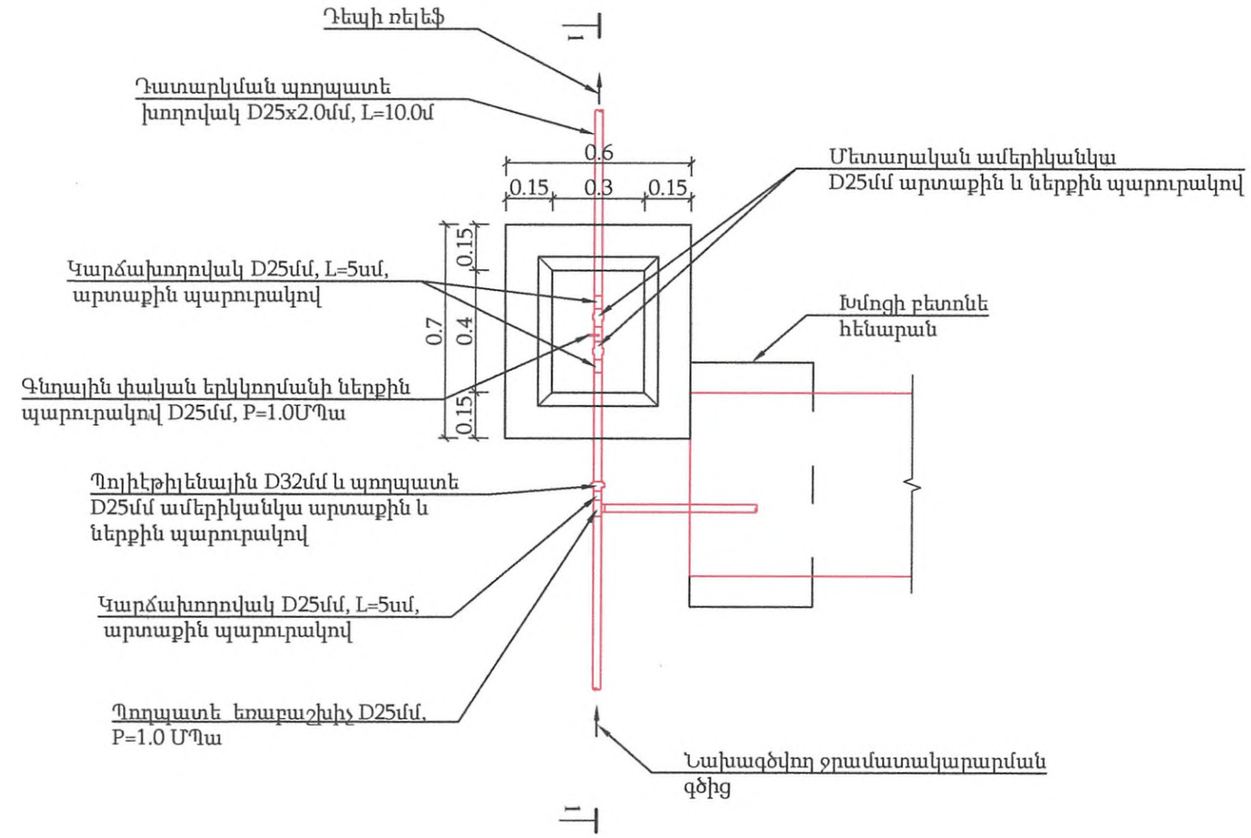

Հանգույց <<Գ>> Մ 1:10

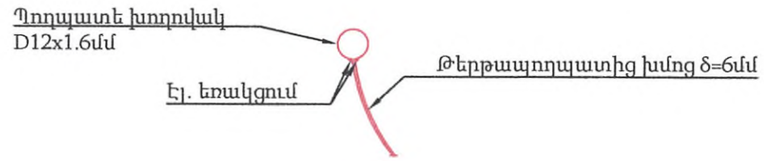

Հանգույց <<Բ>> Մ 1:10

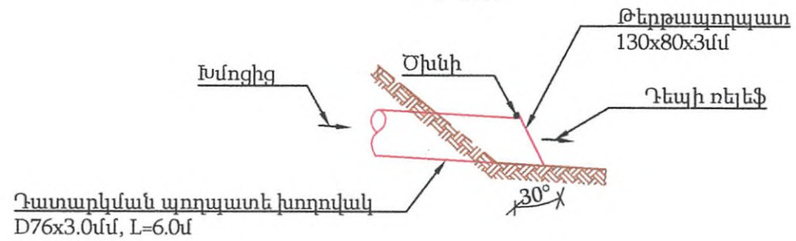

Ïïñí³Íù 1-1 Ø 1:20

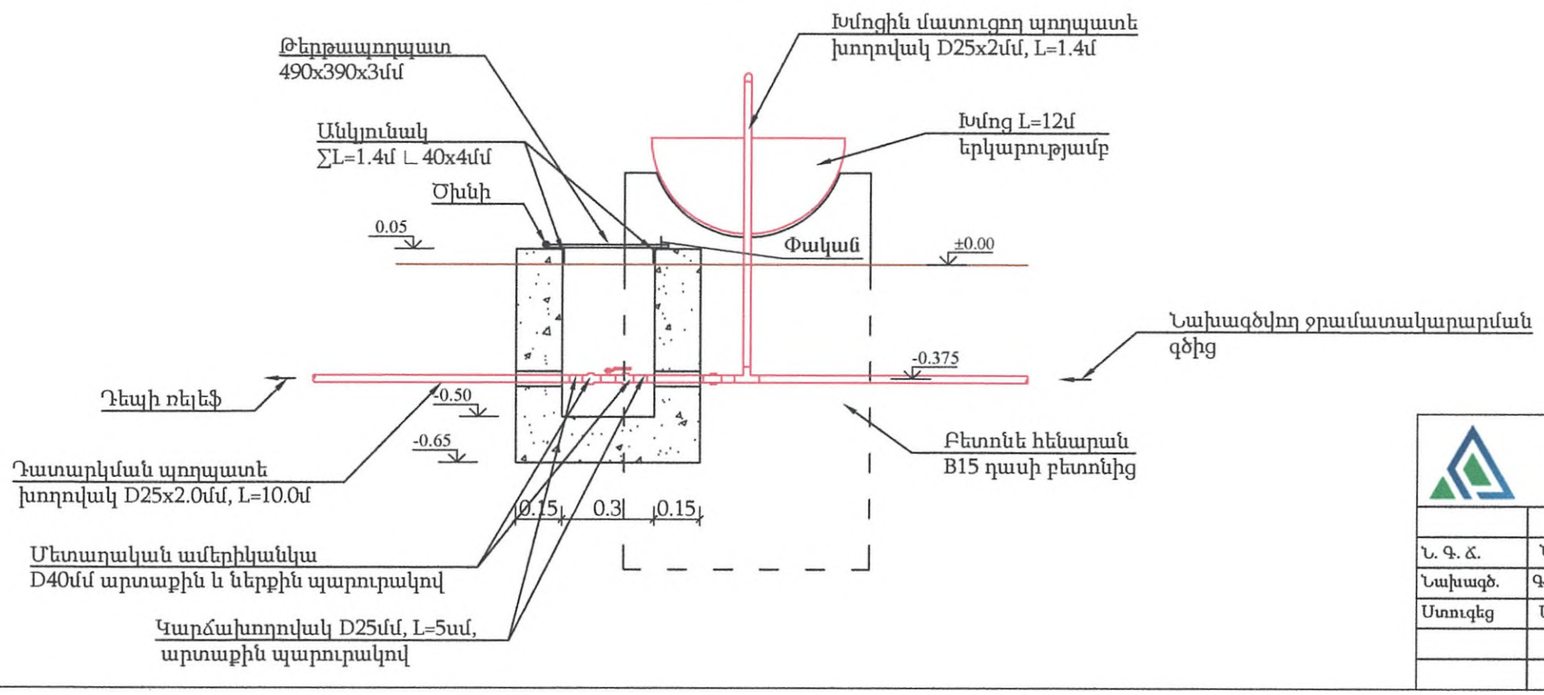

Պայմանական նշաններ

- Հողի գիծ
- Նախագծվող ջրատար, ջրագիծ

Ծանոթություն

1. Սույն թերթը նայել N 2-36 և 38-42 թերթերի հետ համատեղ:

«ԴԵԼՏԱՇԻՆ» ՍՊԸ			Պատվիրատու - Արարատի համայնքապետարան	Պայմանագիր N ԱՄԱՀ–ՄԱՇՁԲ–25/26	
			<<Արարատ համայնքի Արմաշ բնակավայրի տեխնիկական ջրի ջրատարի և խմոցների կառուցման աշխատանքների նախագծանախահաշվային փաստաթղթերի մշակում>>		
Ն. Գ. Ճ.	Ն. Սարգսյան		Խմոցների դատարկման հորերի հատակագիծ, կտրվածք, հանգույցներ	Փուլ	Թերթ	Թերթեր
Նախագծ.	Գ. Գասպարյան			Ա. Ն.	37	42
Ստուգեց	Ա. Ղուկասյան					

N1, N2, N3 խմոցների աշխատանքների ծավալներ

Հ/Հ	Աշխատանքի անվանումը	Չափ. միավ.	Քանակը			ընդհամենը	Ծանոթութ.
			N1	N2	N3		
	Հողային աշխատաքներ						
1	Բնահողի կտրում IV կարգի բնահողերում	$մ^3$	-	20.1	-	20.1	9^7
2	Բնահողի կտրում V կարգի բնահողերում	$մ^3$	26.2	-	10.8	37.0	9^8
3	Փոսորակի մշակում հիմքերի իրականացման համար IV կարգի բնահողերում	$մ^3$	-	5.1	-	5.1	9^7
4	Փոսորակի մշակում հիմքերի իրականացման համար V կարգի բնահողերում	$մ^3$	5.1	-	5.1	10.2	9^8
5	Խրամուղու մշակում մոտեցնող և դատարկող խողովակների համար IV կարգի բնահողերում	$մ^3$	-	32.6	-	32.6	9^7
6	Խրամուղու մշակում մոտեցնող և դատարկող խողովակների համար V կարգի բնահողերում	$մ^3$	12.0	-	38.7	50.7	9^8
7	Նախապատրաստական շերտի իրականացում ավազից δ=10սմ հաստությամբ	$մ^3$	1.4	3.2	4.0	8.6	
8	Պաշտպանիչ շերտի իրականացում ավազից	$մ^3$	3.4	7.7	9.5	20.6	
9	Եռլիցքի իրականացում տեղի բնահողից	$մ^3$	11.3	25.8	29.3	66.4	
10	Ավելորդ բնահողի հարթեցում տեղում տեղափոխելով մինչև 30մ	$մ^3$	32.0	32.0	25.3	89.3	
	Խմոց						
11	Թերթապողպատ Ø600x6մմ, 11.4$մ^2$	կգ	537.0	537.0	537.0	1611.0	
12	Թերթապողպատ Ø600x6մմ, h=0.3մ, 2 հատ	կգ	13.3	13.3	13.3	39.9	
13	Պողպատե խողովակ Ø12x1.6մմ	գծմ	25.2	25.2	25.2	75.6	
14	Ամրան Ø12A500c, 12հատ, L=300մմ	կգ	3.24	3.24	3.24	9.72	
15	Թերթապողպատ 400x5մմ, L=800մմ, 3 հատ	կգ	37.7	37.7	37.7	113.1	
16	B15 դասի բետոնից հենարաններ	$մ^3$	1.26	1.26	1.26	3.79	
17	Մետաղական կիսախողովակների երկշերտ ներկում ներսից սենդային հակակոռոզիոն ներկով	$մ^2$	11.4	11.4	11.4	34.2	
18	Մետաղական կիսախողովակների երկշերտ ներկում դրսից հակակոռոզիոն դարչնագույն ներկով	$մ^2$	11.4	11.4	11.4	34.2	
	Մատուցող խողովակաշար						
19	Պոլիէթիլենային խողովակ D32x2.0մմ, P=1.0ՄՊա	գծմ	14.0	38.0	48.0	100.0	ՊՍՏ 10704-91
20	Պողպատե խողովակ D25x2.0մմ, P=1.0ՄՊա	գծմ	1.4	1.4	1.4	4.2	
21	Մետաղական գնդային փական Ø25մմ, PN=1.0 ՄՊա երկկողմանի ներքին պարուրակով	հատ	1.0	1.0	1.0	3.0	
22	Մետաղական ամերիկանկա Ø25մմ արտաքին և ներքին պարուրակով	հատ	1.0	1.0	1.0	3.0	
23	Մետաղական կարճախողովակ Ø25մմ, L=5սմ, արտաքին պարուրակով	հատ	2.0	2.0	2.0	6.0	
24	Պողպատե արմունկ Ø25մմ, α=90^0, P=1.0 ՄՊա, 2հատ	կգ	0.2	0.2	0.2	0.6	
25	Պողպատե անկյունակ L 45x45x5մմ, L=300մմ	կգ	1.0	1.0	1.0	3.0	

Հ/Հ	Աշխատանքի անվանումը	Չափ. միավ.	Քանակը			ընդհամենը	Ծանոթութ.
			N1	N2	N3		
	Դատարկման բետոնե հոր, դատարկման խողովակաշար						
26	B15 դասի բետոնից հոր	$մ^3$	0.23	0.23	0.23	0.69	
27	Պողպատե պատյան խողովակ D57x3մմ, L=0.15մ	հատ	2.0	2.0	2.0	6.0	
28	Պողպատե անկյունակ L 40x4մմ, L=1.4մ	կգ	3.4	3.4	3.4	10.4	
29	Թերթապողպատ 490x390x3մմ	կգ	4.5	4.5	4.5	13.5	
30	Ծխնի	հատ	2.0	2.0	2.0	6.0	
31	Կողպեք	հատ	1.0	1.0	1.0	3.0	
32	Պողպատե խողովակ D25x2.0մմ, P=1.0ՄՊա	գծմ	15.0	15.0	15.0	45.0	
33	Մետաղական գնդային փական Ø25մմ, PN=1.0 ՄՊա երկկողմանի ներքին պարուրակով	հատ	1.0	1.0	1.0	3.0	
34	Մետաղական ամերիկանկա Ø25մմ արտաքին և ներքին պարուրակով	հատ	2.0	2.0	2.0	6.0	
35	Մետաղական կարճախողովակ Ø25մմ, L=5սմ, արտաքին պարուրակով	հատ	3.0	3.0	3.0	9.0	
36	Պոլիէթիլենային D32մմ և պողպատե D25մմ ամերիկանկա արտաքին և ներքին պարուրակով	կգ	0.35	0.35	0.35	0.35	
37	Պողպատե եռաբաշխիչ D25մմ, P=1.0 ՄՊա	հատ	1.0	1.0	1.0	3.0	
	Գերլցման և դատարկման խողովակաշար						
38	Պողպատե խողովակ Ø57x3մմ	գծմ	0.5	0.5	0.5	1.5	
39	Պողպատե խողովակ Ø76x3մմ	գծմ	6.0	6.0	6.0	18.0	
40	Մետաղական գնդային փական Ø40մմ, PN=1.0 ՄՊա երկկողմանի ներքին պարուրակով	հատ	1.0	1.0	1.0	3.0	
41	Մետաղական ամերիկանկա Ø40մմ արտաքին և ներքին պարուրակով	հատ	2.0	2.0	2.0	6.0	
42	Մետաղական կարճախողովակ Ø40մմ, L=5սմ, արտաքին պարուրակով	հատ	3.0	3.0	3.0	9.0	
43	Պողպատե անցումային եռաբաշխիչ Ø65x50մմ,	կգ	3.2	3.2	3.2	9.6	
44	Պողպատե արմունկ Ø65մմ, α=90^0, P=1.0 ՄՊա, 2հատ	կգ	1.6	1.6	1.6	4.8	
45	Պողպատե արմունկ Ø65մմ, α=45^0, P=1.0 ՄՊա, 1հատ	կգ	0.4	0.4	0.4	1.2	
46	Թերթապողպատ -80x3մմ, L=130մմ, 1 հատ	կգ	0.3	0.3	0.3	0.9	
47	Ծխնի	հատ	1.0	1.0	1.0	3.0	

Ծանոթություն

1. Սույն թերթը նայել N 2-37, 39 -42 թերթերի հետ համատեղ:

«ԴԵԼՏԱՇԻՆ» ՍՊԸ			Պատվիրատու - Արարատի համայնքապետարան	Պայմանագիր N ԱՄԱՀ-ՄԱԾՁԲ-25/26	
Ն. Գ. Ճ.	Ն. Սարգսյան		<<Արարատ համայնքի Արմաշ բնակավայրի տեխնիկական ջրի ջրատարի և խմոցների կառուցման աշխատանքների նախագծանախահաշվային փաստաթղթերի մշակում>>		
Նախագծ.	Գ. Գասպարյան				
Ստուգեց	Ա. Ղուկասյան		Խմոցների աշխատանքների ծավալներ	Փուլ	Թերթ	Թերթեր
				Ա. Ն.	38	42

Ջրընդունիչի հատակագիծ
փականային հորով
Մ 1:50

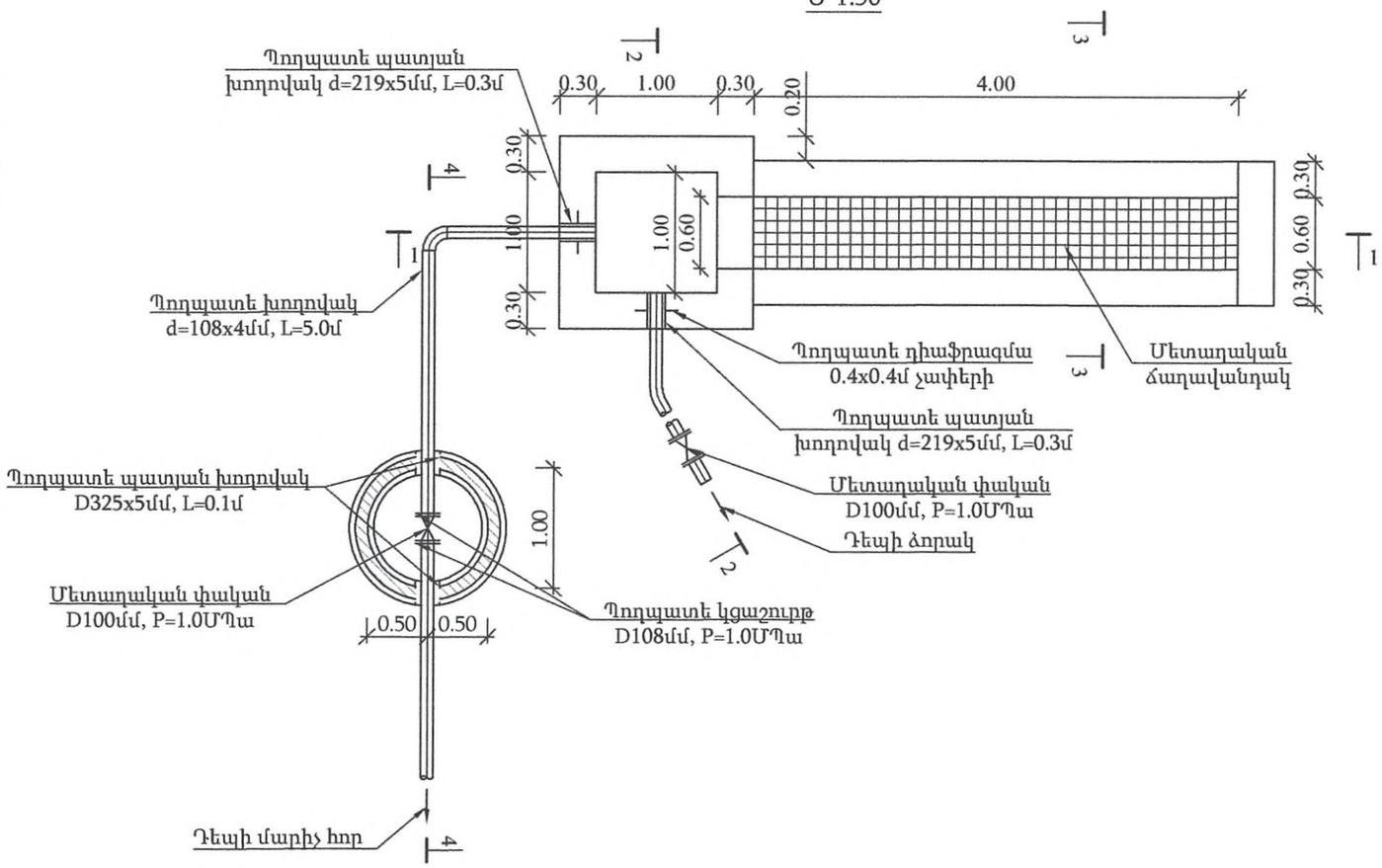

Կտրվածք 2-2
Մ 1:50

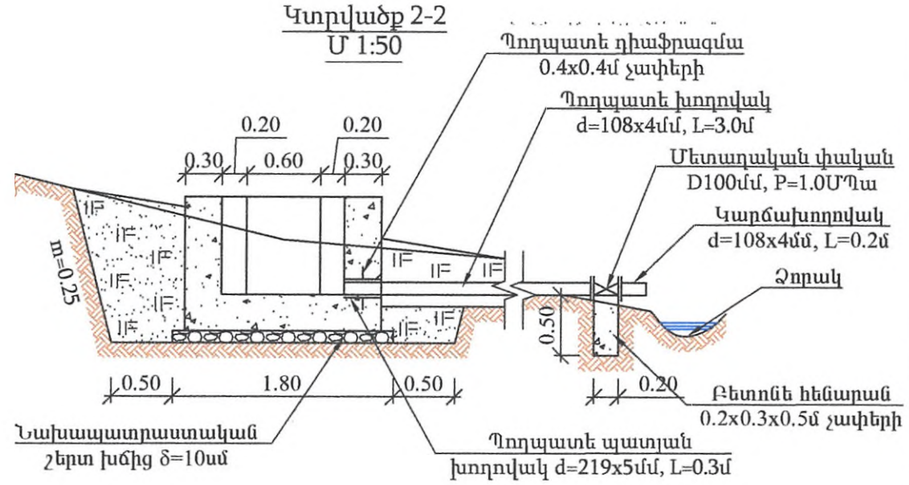

Կտրվածք 3-3
Մ 1:50

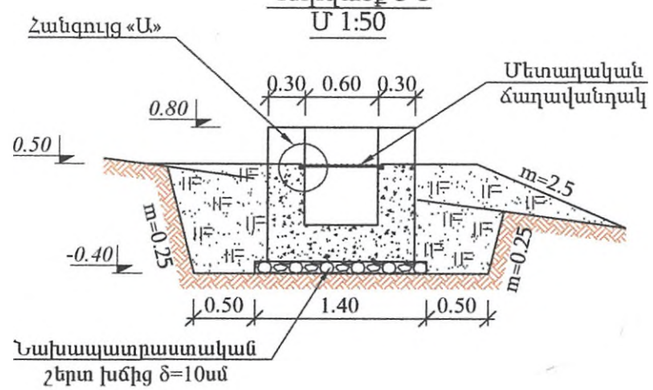

Կտրվածք 4 - 4
Մ 1:50

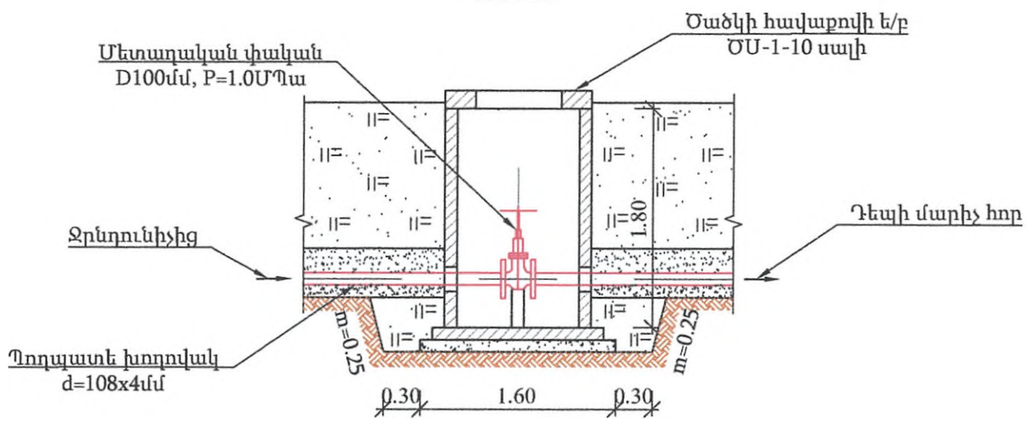

Հանգույց «Ա»
Մ 1:20

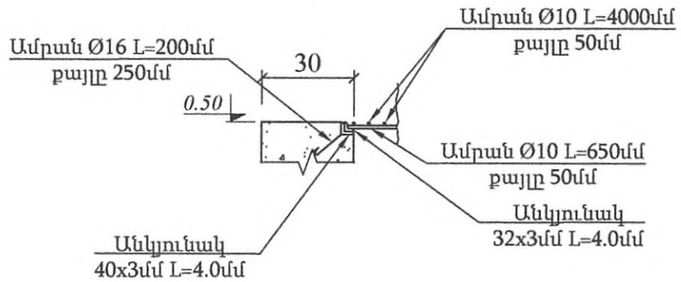

Ծանոթություն

1. Սույն թերթը նայել N 40 թերթի հետ համատեղ:

	«ԴԵԼՏԱՇԻՆ» ՍՊԸ		Պատվիրատու - Արարատի համայնքապետարան		Պայմանագիր N ԱՄԱՀ-ՄՄԾՁԲ-25/26	
Ն. Գ. Ճ.	Ն. Սարգսյան		<<Արարատ համայնքի Արմաշ բնակավայրի տեխնիկական ջրի ջրատարի և խմոցների կառուցման աշխատանքների նախագծանախահաշվային փաստաթղթերի մշակում>>			
Նախագծ.	Գ. Գասպարյան					
Ստուգեց	Ա. Ղուկասյան		N 2 ջրընդունիչի հատակագիծ, կտրվածքներ և հանգույցներ	Փուլ	Թերթ	Թերթեր
				Ա. Ն.	39	42

N1 ջրընդունիչ կառույցի աշխատանքների ծավալներ

Հ/հ	Աշխատանքի անվանումը	Չափման միավորը	Քանակը	Ծանոթութ.
	Ջրընդունիչ կառույց			
1	IV կարգի բնահողերի քանդում էքսկավատորով կողլիցքով խրամուղու և փոսորակի ստեղծման համար	$մ^3$	17.2	9^7
2	V կարգի բնահողերի քանդում էքսկավատորով կողլիցքով խրամուղու և փոսորակի ստեղծման համար	$մ^3$	17.2	9^8
3	Սելավատարի հունի ձևափոխում	$մ^3$	15.0	9^7
4	Սելավատարի հունի ձևափոխում	$մ^3$	15.0	9^8
5	Հետլիցքի իրականացում տեղի փափուկ բնահողից	$մ^3$	16.8	
6	Ավելորդ բնահողի հարթեցում տեղում	$մ^3$	47.6	
7	Բետոնե հատակ	$մ^3$	2.32	B15, F150, W4
8	Բետոնե պատեր	$մ^3$	2.59	B15, F150, W4
9	Նախապատրաստական շերտ խճից δ=10սմ	$մ^3$	0.93	
10	Պողպատե պատյան խողովակ d=219x5մմ, L=300մմ	հատ/կգ	2/7.92	ՊUS 10704
11	Դիաֆրագմա 400x400x4մմ	հատ/կգ	2/10.0	
	Ջրընդունիչի ճաղավանդակ			
12	Պողպատե անկյունակ ∟40x3, L=1000մմ	հատ/կգ	8/14.8	
13	Պողպատե անկյունակ ∟32x3, L=1000մմ	հատ/կգ	8/11.68	
14	Ամրան Ø10- A500c, L=4000մմ	հատ/կգ	13/32.03	
15	Ամրան Ø10- A500c, L=650մմ	հատ/կգ	79/31.63	
	Դատարկման խողովակ			
16	Պողպատե խողովակ d=108x4մմ	գծմ	3.0	ՊUS 10704
17	Սողնակ d=100մմ, P=1.0ՄՊա	հատ	1	
18	Պողպատե կցաշուրթ d=100մմ, P=1.0ՄՊա	հատ	2	
19	Պողպատե արմունկ d=100մմ, α=45°, P=1.0ՄՊա	հատ/կգ	1/2.0	ՊUS 17375
20	Բետոնե տակդիր սողնակի համար	$մ^3$	0.03	B12.5
	Հեռացնող խողովակ			
21	Պողպատե խողովակ d=108x4մմ	գծմ	5.0	ՊUS 10704
22	Պողպատե արմունկ d=100մմ, α=90°, P=1.0ՄՊա	հատ/կգ	1/0.7	ՊUS 17375
23	Ամրան Ø3- AIc, L=500մմ	հատ/կգ	1/0.03	
	Փականային հոր D=1.0մ, H=1.8մ			
24	B7.5 դասի բետոնի նախապատրաստական շերտ h=10սմ	$մ^3$	0.26	
25	Նախապատրաստական շերտ խճից δ=10սմ	$մ^2$	2.6	
26	D=1.0մ տրամագծով հավաքովի ե/բ էլեմենտներով հորի կառուցում	$մ^3$	0.73	
27	D=1.0մ տրամագծով հավաքովի ե/բ ՀՍ-10 հատակի սալի տեղադրում	հատ	1	
28	Պատի հավաքովի ե/բ ՊՕ-10-09կլոր օղակի տեղադրում, թարմ պատրաստված ցեմենտավազային շաղախի վրա	հատ	1	
29	Պատի հավաքովի ե/բՊՕ-10-09aկլոր օղակի տեղադրում, թարմ պատրաստված ցեմենտավազային շաղախի վրա	հատ	1	
30	Ծածկի հավաքովի ե/բ ԾՍ-1-10 սալի տեղադրում պոլիմերավազային ծանր մտոցով	հատ	1	
31	Մետաղական ելարանի պատրաստում, տեղադրում	կգ	15.4	
32	Ե/բ հորերի ներդիր դետալներ	կգ	11	
33	Փականի խողովակի տակդիր 50մմ խողովակից և δ=6մմ, 100x100մմ չափերով թիթեղների, Gմիջ=2.6կգ	հատ	1	
34	Պողպատե էլ. եռակցվող պատյան-խողովակ D219x5մմ, 2 հատ, L=0.1մ	կգ	5.3	
35	Պողպատե d=200մմ խողովակի խծուծում, L=0.1մ	տեղ	2	
36	Պատերի արտաքին մակերեսների երկշերտ ջրամեկուսացում բիտումե մածիկով	$մ^2$	5.7	
37	Մետաղական մակերեսների երկշերտ ներկում	$մ^2$	1	
38	Մետաղական փական D100մմ, P=1.0 ՄՊա	հատ	1	
39	Պողպատե կցաշուրթ D100մմ P=1.0 ՄՊա	հատ	2	

Կտրվածք 1-1
Մ 1:50

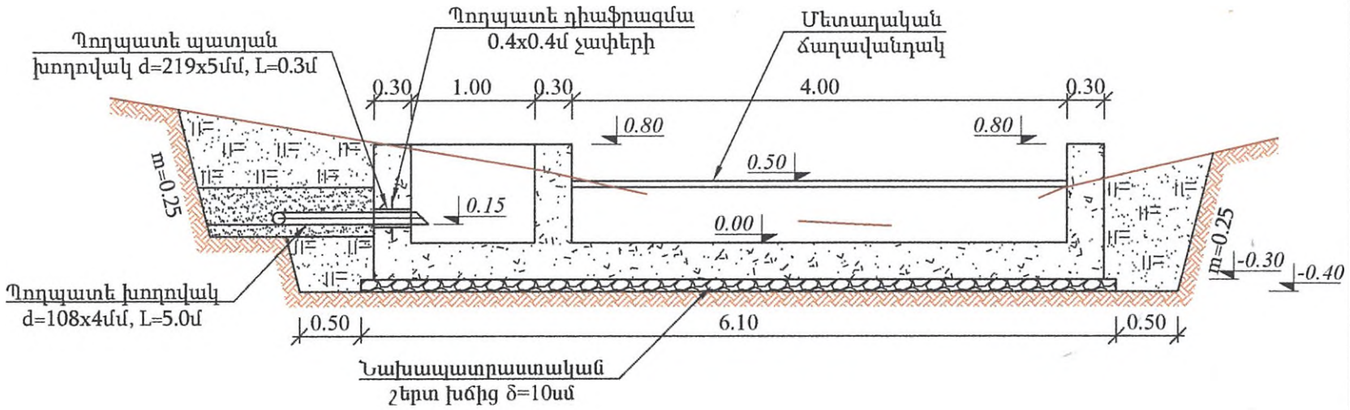

Ծանոթություն

1. Շինարարության ընթացքում հնարավոր է ջրընդունիչի տեղը փոփոխվի, սակայն պետք է նախագծողի ներկայությունը:
2. Սույն թերթը նայել N 39 թերթի հետ համատեղ:

«ԴԵԼՏԱՇԻՆ» ՍՊԸ			Պատվիրատու - Արարատի համայնքապետարան	Պայմանագիր N ԱՄԱՀ-ՄԱԾՋԲ-25/26	
			<<Արարատ համայնքի Արմաշ բնակավայրի տեխնիկական ջրի ջրատարի և խմոցների կառուցման աշխատանքների նախագծանախահաշվային փաստաթղթերի մշակում>>		
Ն. Գ. Ճ.	Ն. Սարգսյան		N 2 ջրընդունիչի կտրվածք և աշխատանքների ծավալներ	Փուլ	Թերթ	Թերթեր
Նախագծ.	Գ. Գասպարյան			Ա. Ն.	40	42
Ստուգեց	Ա. Ղուկասյան					

Մետաղական աստիճան
Մ 1:10

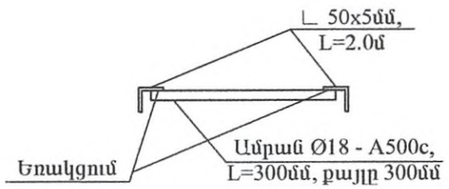

Մետաղական աստիճանի ամրացման սխեմա
Մ 1:10

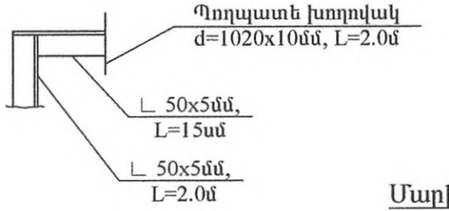

Կտրվածք 1-1
Մ 1:25

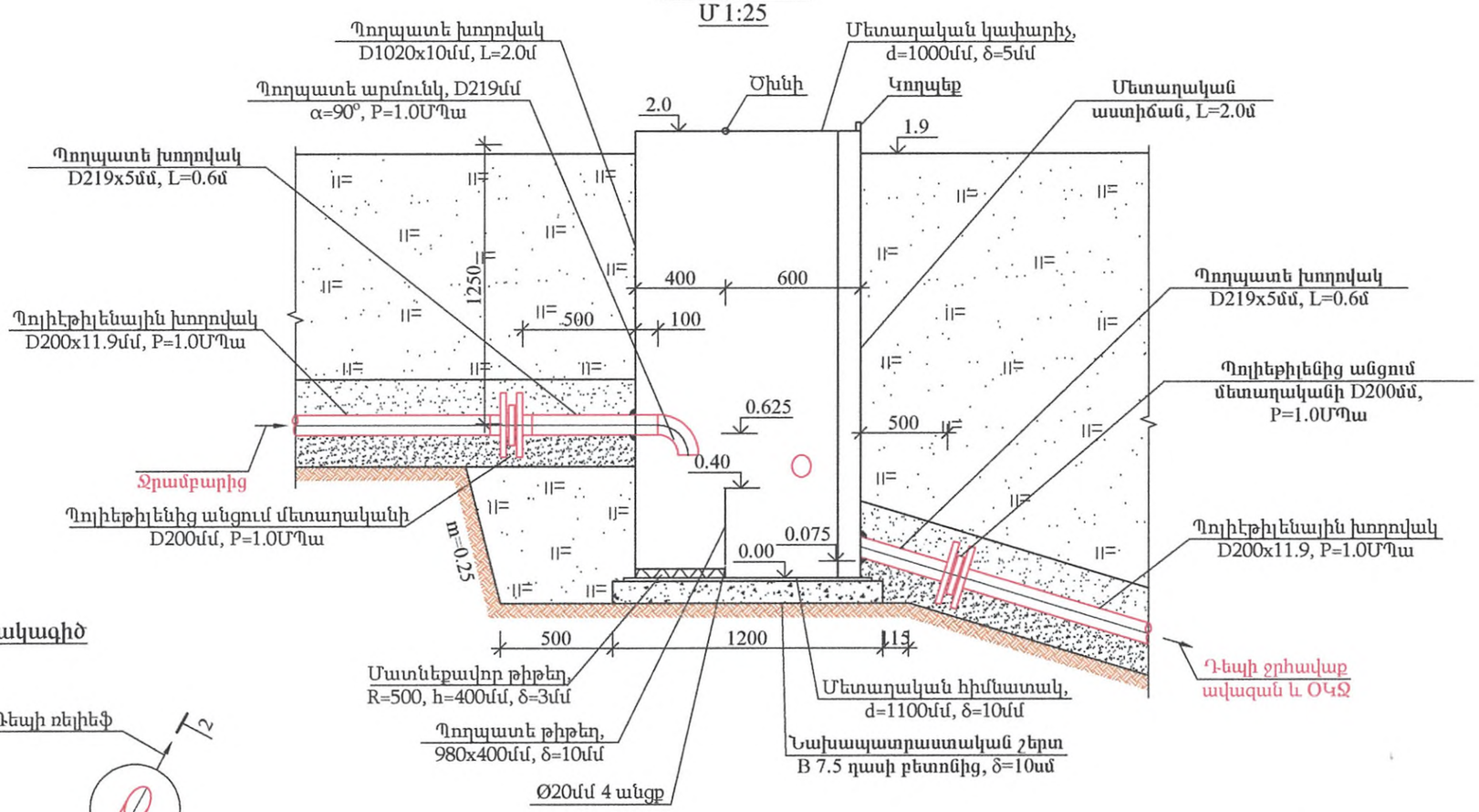

Մարիչ հորի հատակագիծ
Մ 1:25

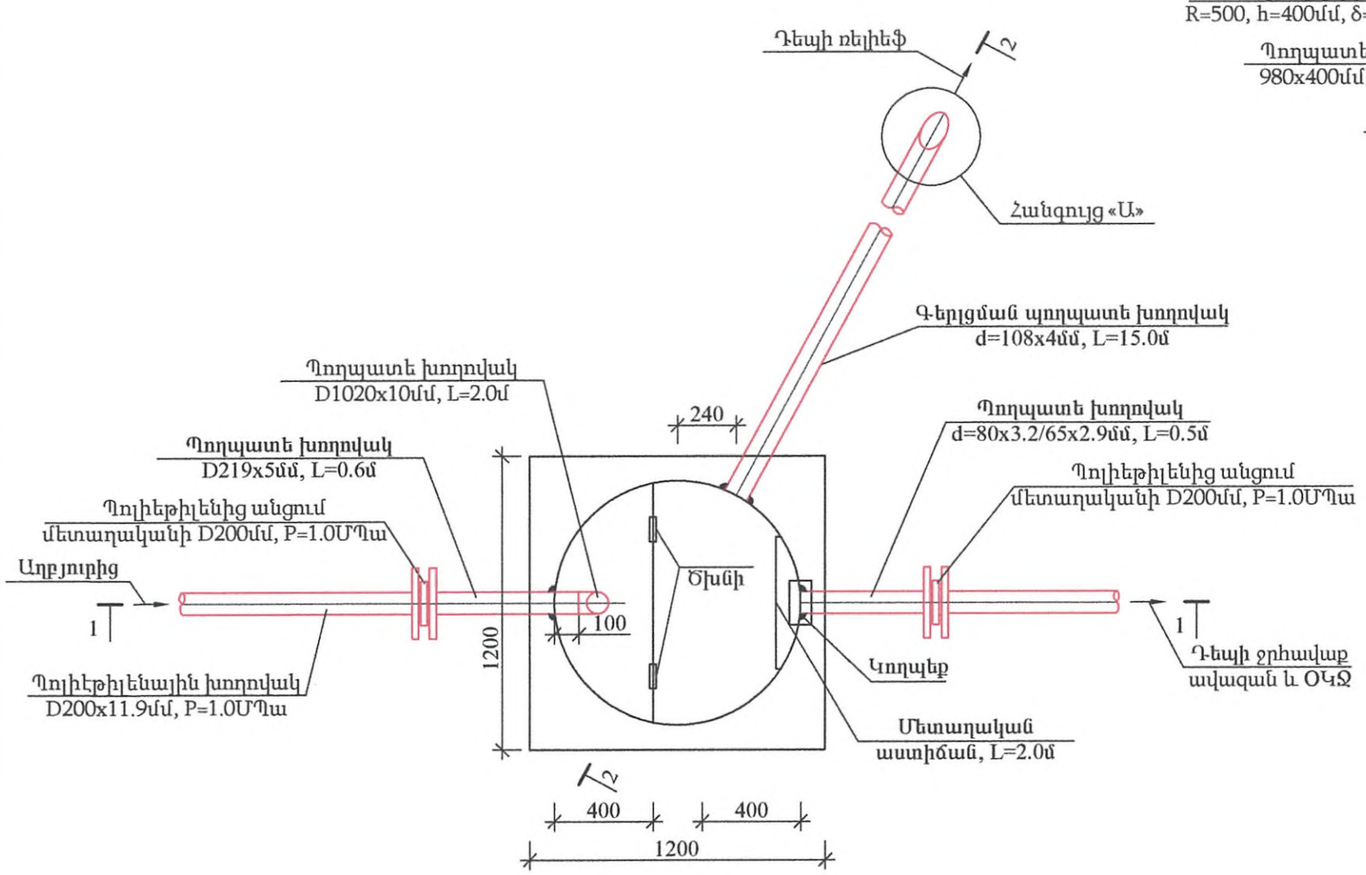

	«ԴԵԼՏԱՇԻՆ» ՍՊԸ		Պատվիրատու - Արարատի համայնքապետարան		Պայմանագիր N ԱՄԱՀ-ՄԱՇՁԲ-25/26	
			<<Արարատ համայնքի Արմաշ բնակավայրի տեխնիկական ջրի ջրատարի և խմոցների կառուցման աշխատանքների նախագծանախահաշվային փաստաթղթերի մշակում>>			
Ն. Գ. Ճ.	Ն. Սարգսյան					
Նախագծ.	Գ. Գասպարյան					
Ստուգեց	Ա. Ղուկասյան		Մարիչ հորի հատակագիծ և կտրվածք	Փուլ	Թերթ	Թերթեր
				Ա. Ն.	41	42

Կտրվածք 2-2
Մ 1:25

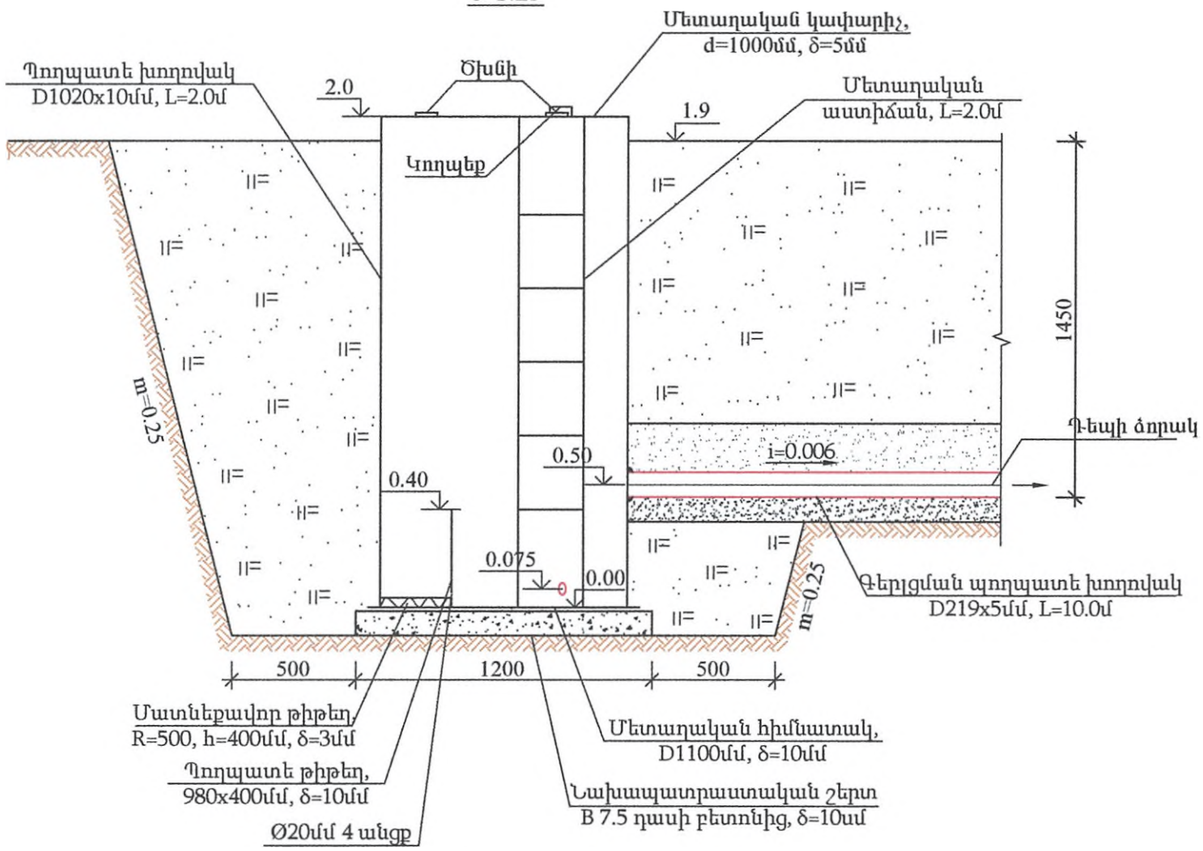

Մարիչ հորի աշխատանքային ծավալներ

Հ/հ	Աշխատանքի անվանումը	Չափ. միավ.	Քանակը	Ծանոթութ.
	Հողային և բետոնային աշխատանքներ			
1	Փոսորակի մշակում V կարգի բնահողերում	$մ^3$	17.7	9^8
2	Խրամուղու մշակում դատարկող խողովակի համար V կարգի բնահողերում	$մ^3$	4.5	9^8
3	Նախապատրաստական շերտի իրականացում փափուկ բնահողից δ=10սմ	$մ^3$	0.5	
4	Բետոնե նախապատրաստական շերտ δ=10սմ	$մ^3$	0.15	B7.5
5	Եռլիցքի իրականացում տեղի բնահողից	$մ^3$	18.6	
6	Ավելորդ բնահողի հարթեցում տեղում	$մ^3$	3.6	
	Մարիչ հոր			
7	Պողպատե խողովակ D1020x10մմ	գծմ	2.0	ՊUS 10704-91
8	Պողպատե թիթեղ D1100x10մմ	հատ/կգ	1/74.6	
9	Պողպատե թիթեղ D1020x5մմ	հատ/կգ	1/32.1	
10	Պողպատե թիթեղ 980x400x10մմ	հատ/կգ	1/30.8	
11	Մատնեքավոր թիթեղ R=500մմ, h=400մմ, δ=3մմ	հատ/կգ	1/7.1	
12	Մետաղական աստիճան	հատ/կգ	1/19.2	
13	Ծխնի	հատ	2	
14	Կողպեք	հատ	1	
15	Մարիչ հորի նորմալ հակակոռոզիոն մեկուսացում	$մ^2$	6.9	
16	Մարիչ հորի ներքին մակերեսի երկշերտ ներկում սննդային հակակոռոզիոն ներկով	$մ^2$	7.9	
17	Մետաղական մակերեսների երկշերտ ներկում	$մ^2$	1.0	
18	Մարիչ հորի վրա անցքերի բացում D200մմ	տեղ	1	
19	Պողպատե D219x5մմ խողովակի հերմետիկ եռակցում մարիչ հորին	տեղ	1	
20	Պողպատե խողովակ D219x5մմ	գծմ	17.0	
21	Պողպատե D219x5մմ խողովակների նորմալ հակակոռոզիոն մեկուսացում	գծմ	16.0	
22	Պողպատե D219x5մմ խողովակների փորձարկում	գծմ	17.0	
23	Պողպատե կցաշուրթ D200մմ, P=1.0 ՄՊա	հատ	2	
24	Պողպատե ազատ կցաշուրթ D200մմ, P=1.0 ՄՊա	հատ	2	
25	Պոլիէթիլենային միջադիր D200մմ, P=1.0 ՄՊա	հատ	2	
26	Պողպատե արմունկ D200մմ, α=90°, P=1.0 ՄՊա	հատ/կգ	1/16	
27	Թերթապողպատ 200x250x3մմ	հատ/կգ	1/1.18	
28	Ծխնի	հատ	1	
29	Մետաղական մակրերեսների երկշերտ ներկում	$մ^2$	0.5	

Մետաղական և պոլիէթիլենային խողովակների միացման հանգույց

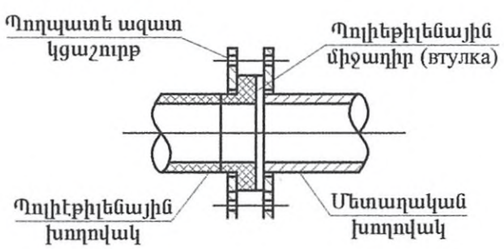

Հանգույց «Ա»
Ø 1:20

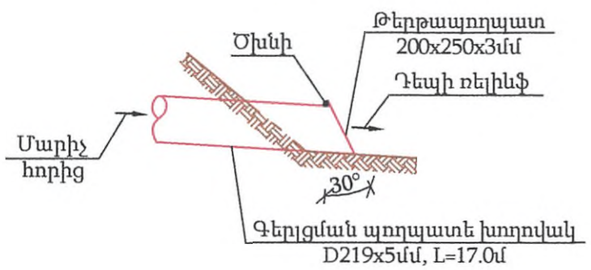

«ԴԵԼՏԱՇԻՆ» ՍՊԸ			Պատվիրատու - Արարատի համայնքապետարան	Պայմանագիր N ԱՄԱՀ-ՄԱԾՁԲ-25/26	
Ն. Գ. Ճ.	Ն. Մարգսյան		<<Արարատ համայնքի Արմաշ բնակավայրի տեխնիկական ջրի ջրատարի և խմոցների կառուցման աշխատանքների նախագծանախահաշվային փաստաթղթերի մշակում>>		
Նախագծ.	Գ. Գասպարյան				
Ստուգեց	Ա. Ղուկասյան		Մարիչ հորի կտրվածք և հանգույցներ	Փուլ	Թերթ	Թերթեր
				Ա. Ն.	42	42